Rezerves daļu shēma
Схема запчастей
Diagram of Spare Parts

TRIECIENROTĀCIJAS URBJMAŠĪNA
ДРЕЛЬ УДАРНАЯ
HAMMER DRILL

TYP **TRU-800KHL/13ER**

Stand issue 11.2018

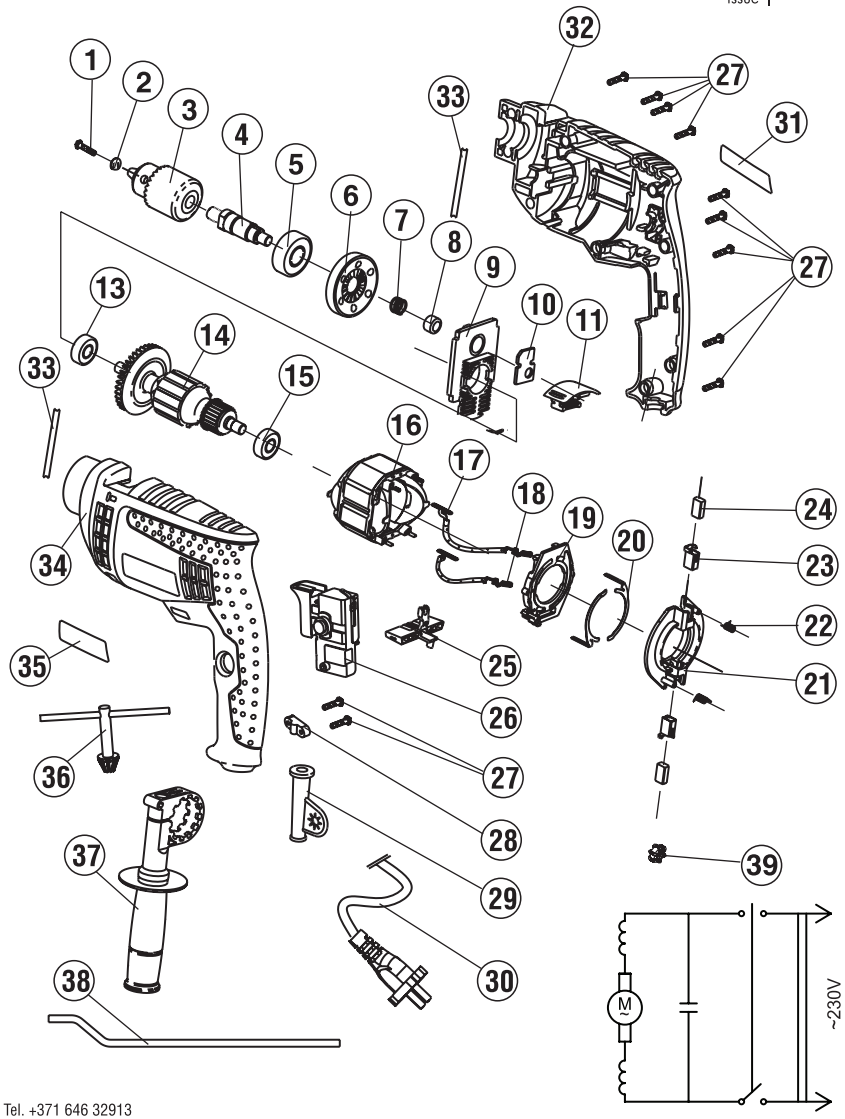

Rezerves daļu piegāde tiek veikta ar AS REBIR servisa apkalpošanas punktu starpniecību. Pasūtot rezerves daļas, lūdzam norādīt: mašīnas un rāzojuma datumu, atbilstoši firmas uzlīmei, datumu uz rezerves daļu shēmas nosaukumu (atbilstoši rezerves daļu sarakstam) un vēlamās detaļas vai mezgla skaitu.

Поставка запчастей осуществляется через пункты сервисного обслуживания АО РЭБИР. При заказе запчастей просим указать: шифр машины и дату выпуска согласно фирменной наклейке на изделии, дату на схеме запчастей; шифр, название (согласно перечня запчастей) и количество желаемой детали

Ersatzteil-Lieferung über REBIR-Kundendienst-stellen. Bei Ersatzteil-Bestellungen bitte Maschinen-Bezeichnung laut Typenschild-Aufkleber auf dem Gerät, Fertigungsdatum, Geräategehäuse gekennzeichnet, Datum, auf der Ersatzteil-Explosionszeichnung angegeben, Bestellnummer, Benennung laut Ersatzteilliste und Anzahl der gewünschten Ersatzteile angeben.

Spare parts supply via REBIR service offices. When ordering spare parts please quote power tool type as and date of manufacturing indicated per machine label, date as per Diagram of Spare Parts, desired spare part number and name as per List of Spare Parts and desired quantity.

Tel. +371 646 32913
Fax. +371 646 33405
E-mail: servis@rebir.lv
RSEZ AKCIJU SABIEDRĪBA REBIR
Viļakas iela 4, Rēzekne, LV-4604, Latvija

Paturam sev tiesības ienest izmaiņas.
Оставляем за собой право на внесение изменений.
Änderungen vorbehalten.
Modifications reserved.

КОНТИНЕНТАЛЬНАЯ ХОККЕЙНАЯ ЛИГА

TYP **TRU-800KHL/13ER**

Rezerves daļu shēma
Схема запчастей
Diagram of Spare Parts

URBJMAŠĪNA
ДРЕЛЬ УДАРНАЯ
HAMMER DRILL

Stand issue 11.2018

Poz.Nr. №поз. Position Pos.	Detaļas šifrs Шифр детали Bestell- Nr. Part number	Nosaukums Наименование Benennung Name	Skaits Кол-во Stück Qty.
1	TRU-770/13ER-01	Skrūve (Винт) Ì5x25	1
2	TRU-770/13ER-02	Paplāksne (Шайба 5)	1
3	TRU-770/13ER-03	Patrona 1-13 mm (Патрон 1-13 мм)	1
4	TRU-770/13ER-04	Darbavārpsta (Шпиндель)	1
5	TRU-770/13ER-05	Gultnis (Подшипник) 6002 2RS (15x32x9)	1
6	TRU-770/13ER-06	Zobrats (Колесо зубчатое)	1
7	TRU-770/13ER-07	Atspere (Пружина)	1
8	TRU-770/13ER-08	Adatgultnis (Игольчатый подшипник) 0808	1
9	TRU-770/13ER-09	Starpvairogs (Щит промежуточный)	1
10	TRU-770/13ER-10	Atbalsts (Упор)	1
11	TRU-800KHL/13ER-11	Pārslēgs (Переключатель)	1
13	TRU-770/13ER-13	Gultnis (Подшипник) 608 2RS (8x22x7)	2
14	TRU-800KHL/13ER-14	Enkurs (Якорь)	1
15	TRU-770/13ER-15	Gultnis (Подшипник) 608 2Z (8x22x7)	1
16	TRU-800KHL/13ER-16	Stators (Статор)	1
17	TRU-770/13ER-17	Izvads (Проводник)	1
18	TRU-770/13ER-18	Izvads (Проводник)	1
19	TRU-770/13ER-19	Plate (Плата)	1
20	TRU-770/13ER-20	Kontakts (Контакт)	2
21	TRU-770/13ER-21	Kustīgais ietvars (Подвижная рамка)	1
22	TRU-770/13ER-22	Atspere (Пружина)	2
23	TRU-770/13ER-23	Sukas turētājs (Щеткодержатель)	2
24	TRU-770/13ER-24	Suka (Щетка)	2
25	TRU-800KHL/13ER-25	Reversa pārslēgs (Переключатель реверса)	1
26	TRU-800KHL/13ER-26	Slēdzis ar kondensatoru (Выключатель с конденсатором)	1
27	TRU-770/13ER-27	Skrūve (Винт) ST4x14	11
28	TRU-770/13ER-28	Plāksne (Пластина)	1
29	TRU-770/13ER-29	Aizsarguzmava (Трубка защитная)	1
30	TRU-770/13ER-30	Kabelis kopsalikumā (Кабель в сборе)	1
31	TRU-800KHL/13ER-31	Uzlīme (Наклейка)	1
32	TRU-800KHL/13ER-32	Labais puskorpuss (Правый полукорпус)	1
33	TRU-770/13ER-33	Atbalsts (Упор)	2
34	TRU-800KHL/13ER-34	Kreisais puskorpuss (Левый полукорпус)	1
35	TRU-800KHL/13ER-35	Uzlīme (Наклейка)	1
36	TRU-770/13ER-36	Atslēga (Ключ)	1
37	TRU-800KHL/13ER-37	Rokturis (Рукоятка)	1
38	TRU-770/13ER-38	Atbalsts (Упор)	1
39	TRU-770/13ER-39	Drosele (Дроссель)	2

Uzmanību! Remontdarbus, izmaiņu ieviešanu un rokas elektrisko instrumentu izmēģināšanu veiciet vajadzīgā tehniskā līmenī, ievērojot drošības tehnikas prasības atbilstoši DIN, GOST un citiem atsevišķās valstīs spēkā esošiem normatīvem dokumentiem.
Paturam sev tiesības ienest izmaiņas. Mūsu ražojumi tiek pastāvīgi pilnveidoti atbilstoši mūsdienu tehnikas attīstības līmeņa prasībām. Tāpēc mēs paturam sev tiesības ienest izmaiņas.

Внимание! Ремонтные работы, внесение изменений и испытание ручных электроинструментов выполняйте на должном техническом уровне, соблюдайте требования по технике безопасности согласно DIN, ГОСТ и других, действующих в отдельных странах нормативных документов.
Наши изделия постоянно приводятся в соответствие с требованиями современного уровня развития техники. Поэтому мы оставляем за собой право на внесение изменений.