Rebir

Rezerves daļu shēma RIPZĀĢIS
Схема запчастей ПИЛА ДИСКОВАЯ
Diagram of Spare Parts CIRCULAR SAW

RZ1-55/1450

v. 01.2013

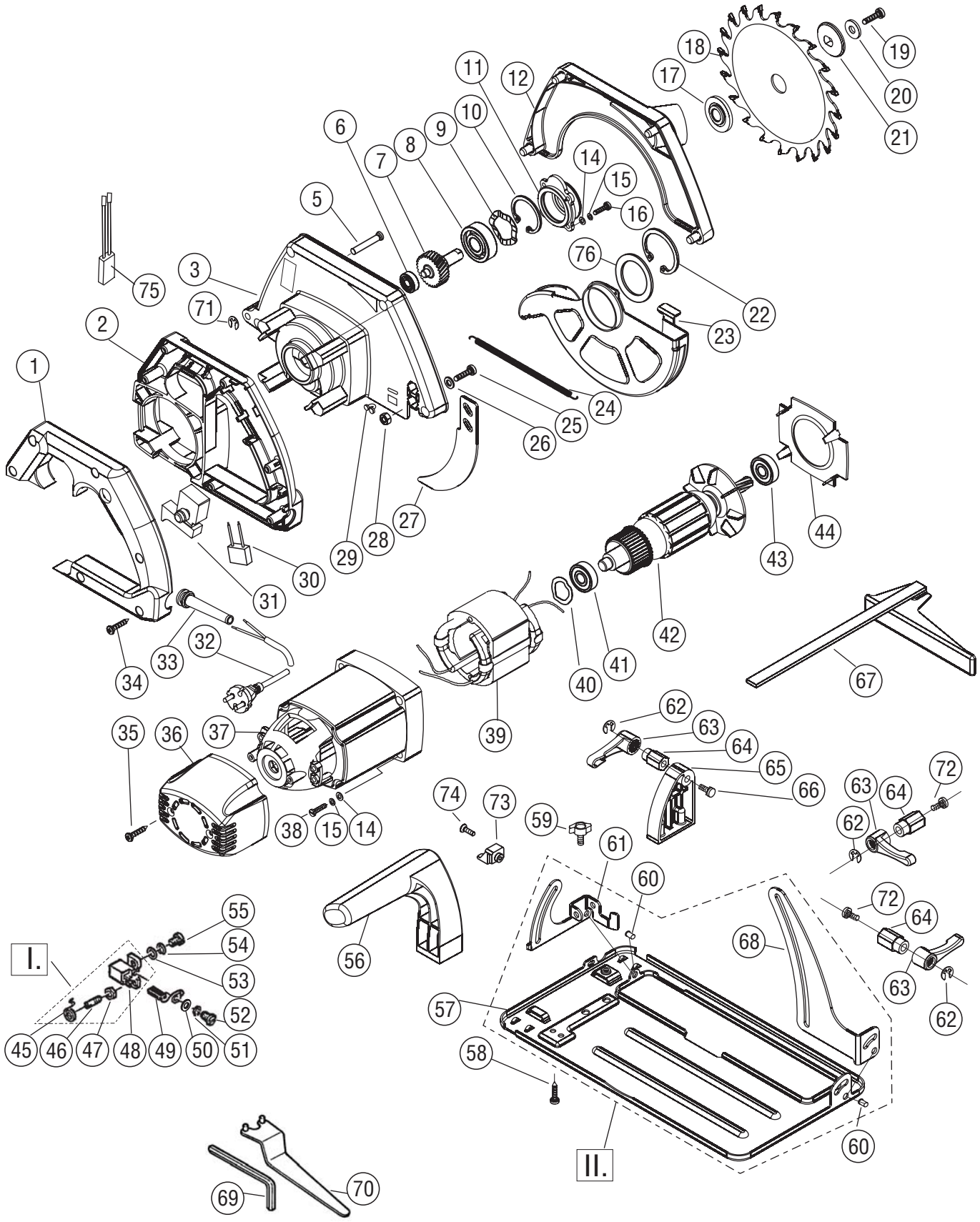

Paturam sev tiesības ienest izmaiņas.
Оставляем за собой право на внесение изменений.
Modifications reserved.