Rebir

Rezerves daļu shēma
Схема запчастей
Diagram of Spare Parts

ĒVELE
РУБАНОК
PLANE

IE-5709G1
v. 01.2013

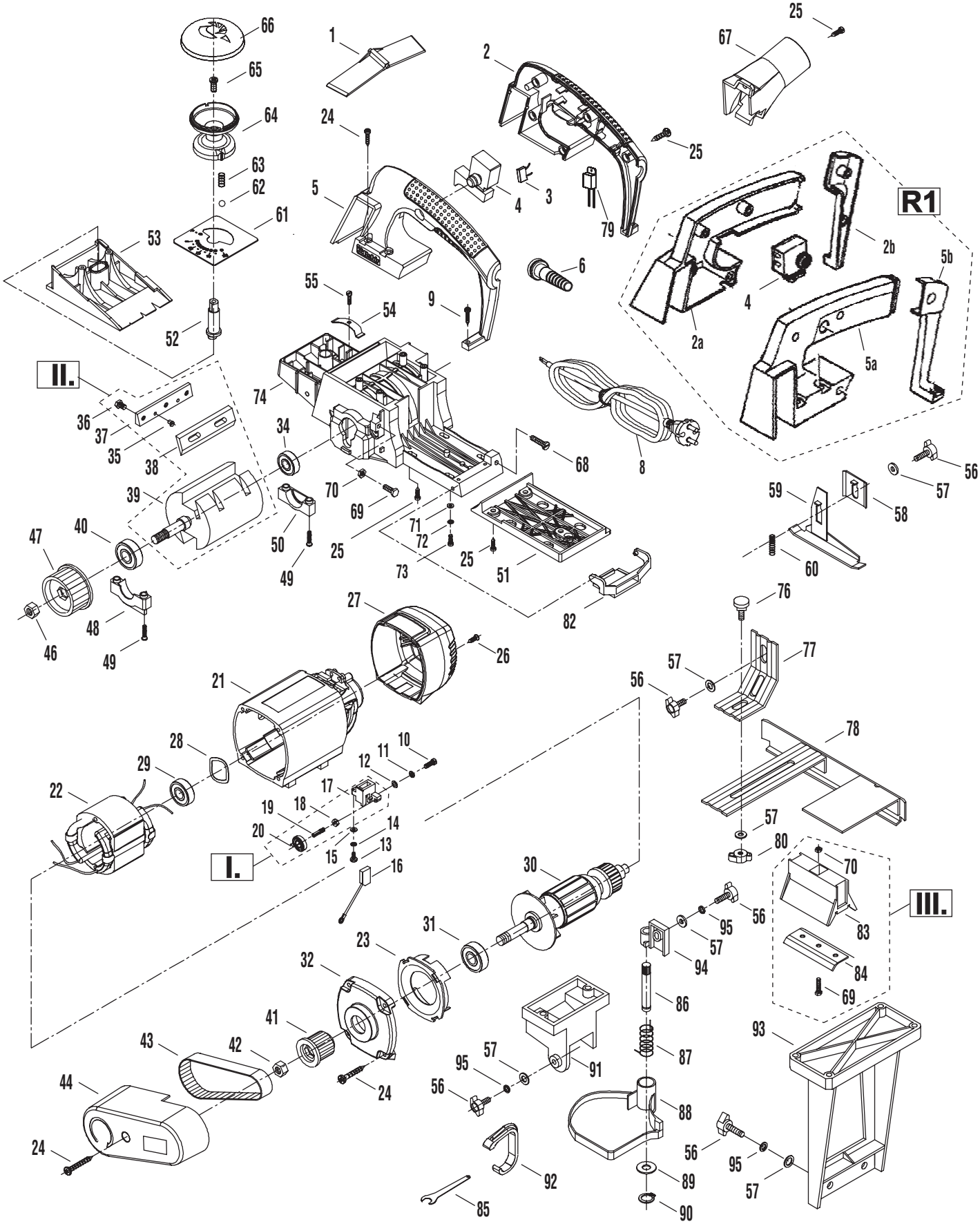

Paturam sev tiesības ienest izmaiņas.
Оставляем за собой право на внесение изменений.
Modifications reserved.