Rebir

Rezerves daïu shçma
Ñõåì à çàï÷àñòåé
Ersatzteile
Diagram of Spare Parts

RIPZÂ Ì IS
Ï ÈËÀ ÄÈÑÊÎ Î ÂÀß
HANDKREISSÄGE
CIRCULAR SAW

TYP **RZ2A-72/1800**

Stand 01.2012
issue

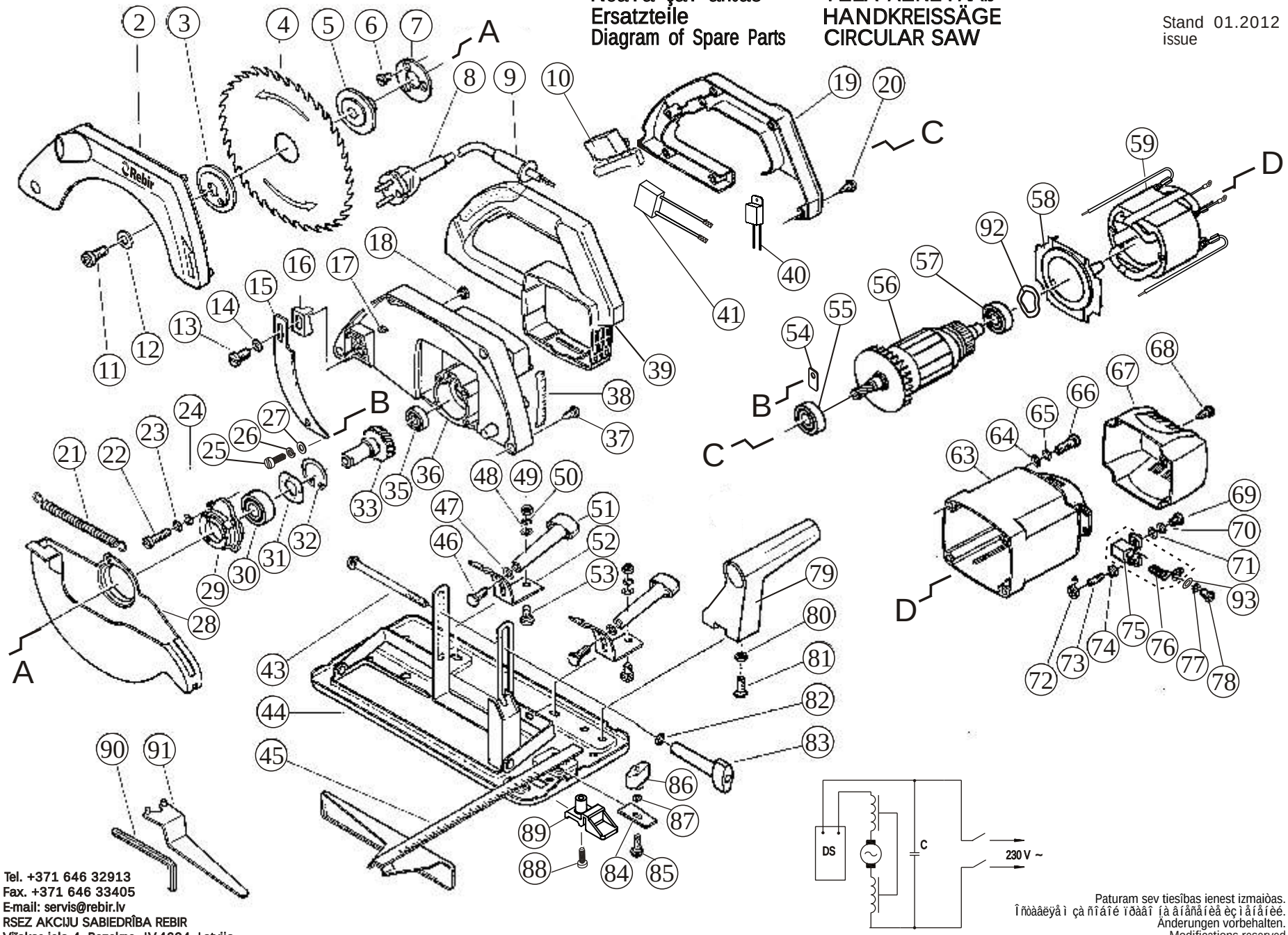

Spare parts supply via REBIR service offices. When ordering spare parts please quote power tool type as and date of manufacturing indicated per machine label, date as per Diagram of Spare Parts, desired spare part number and name as per List of Spare Parts and desired quantity.

Ersatzteil-Lieferung über REBIR-Kundendienst-stellen. Bei Ersatzteil-Bestellungen bitte Maschinen-Bezeichnung laut Typenschild-Aufkleber auf dem Gerät, Fertigungsdatum, Geräte-gehäuse gekennzeichnet, Datum auf der Ersatzteil-Explosionszeichnung angege-ben, Bestellnummer, Benennung laut Ersatzteilliste und Anzahl der gewünschten Ersatzteile angeben.

Ï ñòàâêà çàï÷àñòåé ïîñðåäñòâîì ñåðâèñíûõ öåíòðîâ REBIR. Ïðè çàêàçå çàï÷àñòåé ïîñëå ìîäåëè ýëåêòðîèíñòðóìåíòà, óêàçàííîé íà ñòèêåðå, ïî äàòå èçãîòîâëåíèÿ, óêàçàííîé íà ñõåìå çàï÷àñòåé, íà ñõåìå çàï÷àñòåé ïîòðåáóåòñÿ óêàçàòü íîìåð è íàèìåíîâàíèå çàï÷àñòè (ñîãëàñíî ñïèñêó çàï÷àñòåé) è êîëè-ñòâî çàï÷àñòåé.

Rezerves daïu piegâde tiek veikta ar AS REBIR servisa apkalpoâanas punktu starpniecîbu. Pasûtot rezerves daïas lûdzam norâdît: maâinas ðifru un raþoþuma izlaiâanas datumu, atbilstoði firmas uzlîmei, datumu uz rezerves daïu shçmas, nosaukumu (atbilstoði rezerves daïu sarakstam) un vçlamâs detaïas val mezgla skaitu.

Tel. +371 646 32913
Fax. +371 646 33405
E-mail: servis@rebir.lv
RSEZ AKCIJU SABIEDRÎBA REBIR
Vîlakas iela 4, Rçzekne, LV-4604, Latvija

Paturam sev tiesîbas ienest izmaiòas.
Îñòàâëÿåì çà ñîáîé ïðàâî íà âíåñåíèå èçìåíåíèé.
Änderungen vorbehalten.
Modifications reserved