Rebir

Rezerves daïu shçma
Ñõåì à çàï÷àñòåé
Ersatzteile
Diagramm of Spare Parts

MAISÎTÂJS
Ñ Ì ÅÑÈÒÅËÜ
RÜHRWERK
MIXER

TYP EM-1450E-2

Stand issue 07.2011

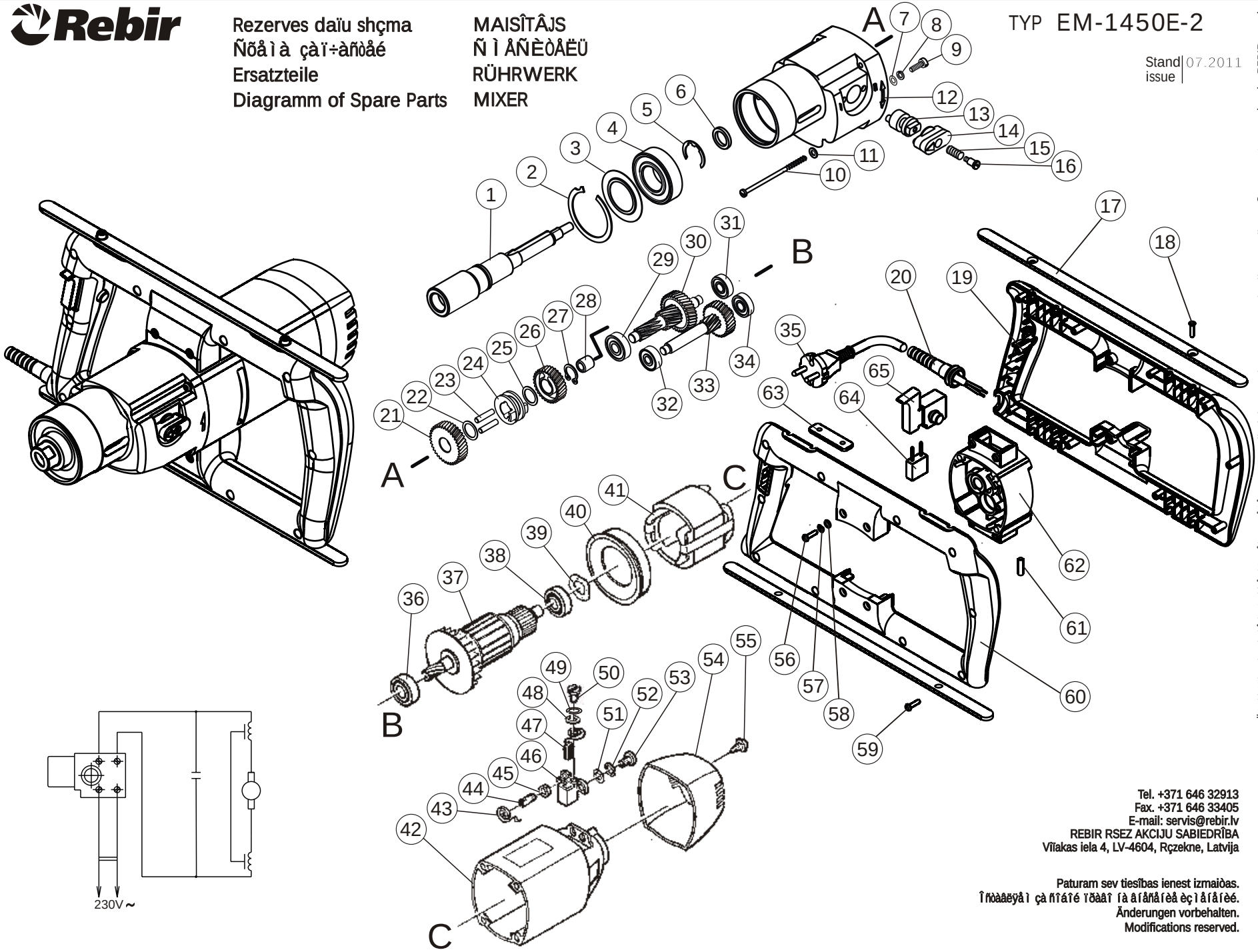

Spare parts supply via REBIR service offices. When ordering spare parts please quote power tool type as and date of manufacturing indicated per machine label, date as per Diagram of Spare Parts, desired spare part number and name as per List of Spare Parts and desired quantity.

Ersatzteil-Lieferung über REBIR-Kundendienst-stellen. Bei Ersatzteil-Bestellungen bitte Maschinen-Bezeichnung laut Typenschild-Aufkleber auf dem Gerät, Ferfigungsdatum, Gerätegehäuse gekennzeichnet, Datum, auf der Ersatzteil-Explosionszeichnung angege-ben, Bestellnummer, Benennung laut Ersatzteilliste und Anzahl der gewünschten Ersatzteile angeben.

Ï ïñòàâêà çàï÷àñòåé ïîñðåäñòâîì ñåðâèñíûõ öåíòðîâ REBIR. Ïðè çàêàçå çàï÷àñòåé ïîñëå ìîäåëè ýëåêòðîèíñòðóìåíòà, óêàçàííîé íà ìàøèíêå, äàòû èçãîòîâëåíèÿ ýëåêòðîèíñòðóìåíòà, ñîãëàñíî Ñõåìå çàï÷àñòåé, íåîáõîäèìî óêàçàòü íîìåð è íàèìåíîâàíèå çàï÷àñòåé, ñîãëàñíî Ñïèñêó çàï÷àñòåé è ýòèêåòêè-äåòàëè (ñîãëàñíî ïîçèöèè) è êîëè÷åñòâî äåòàëåé ïî æåëàíèþ.

Rezerves daïu piegâde tiek veikta ar AS REBIR servisa apkalpoðanas punktu starpniecîbu. Pasûtot rezerves daïas lûdzam norâdît: maðînas ðifru un rraþoþuma izlaiðanas datumu, atbilstoði firmas uzlîmei, datumu uz rezerves daïu shçmas, nosaukumu (atbilstoði rezerves daïu sarakstam) un vçlamâs detaïas vai mezgla skaitu.

Tel. +371 646 32913
Fax. +371 646 33405
E-mail: servis@rebir.lv
REBIR RSEZ AKCIJU SABIEDRÎBA
Vîlakas iela 4, LV-4604, Rçzekne, Latvija

Paturam sev tiesîbas ienest izmaiðas.
Îñòàâëÿåì çà ñîáîé ïðàâî íà èçìåíåíèå.
Änderungen vorbehalten.
Modifications reserved.