Rebir

Схема запчастей
Rezerves daļu shēma

БЕНЗИНОМОТОРНАЯ ЦЕПНАЯ ПИЛА
ĶĒDES BENZĪNA MOTORZĀĢIS

MKZ1-38/40

v. 01.2013

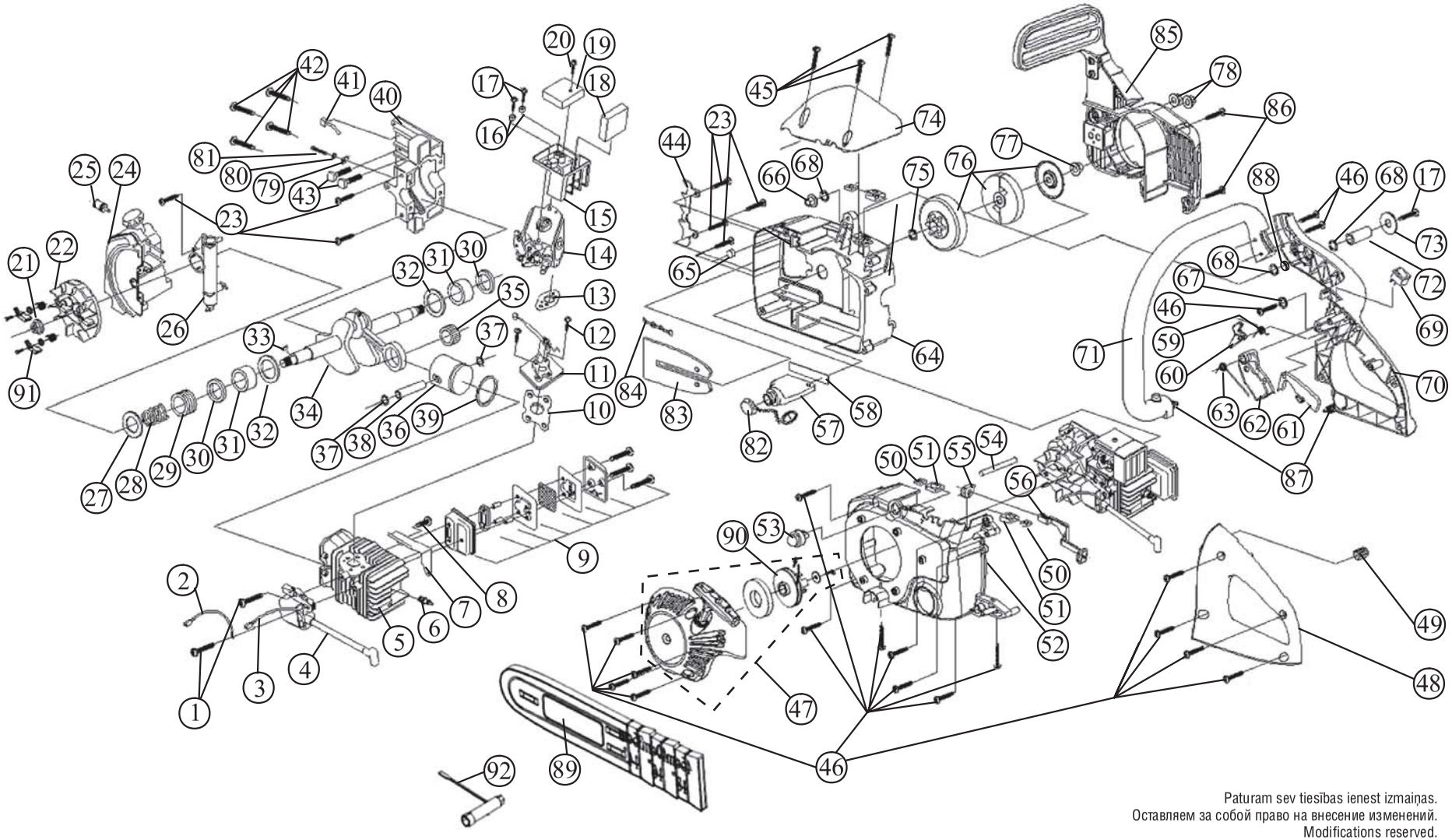

Paturam sev tiesības ienest izmaiņas.
Оставляем за собой право на внесение изменений.
Modifications reserved.