Rebir

Rezerves daļu shēma SLĪPMAŠĪNA
Схема запчастей МАШИНА ШЛИФОВАЛЬНАЯ
Diagram of Spare Parts ANGLE GRINDER

LSM2S-230/2450

v. 01.2013

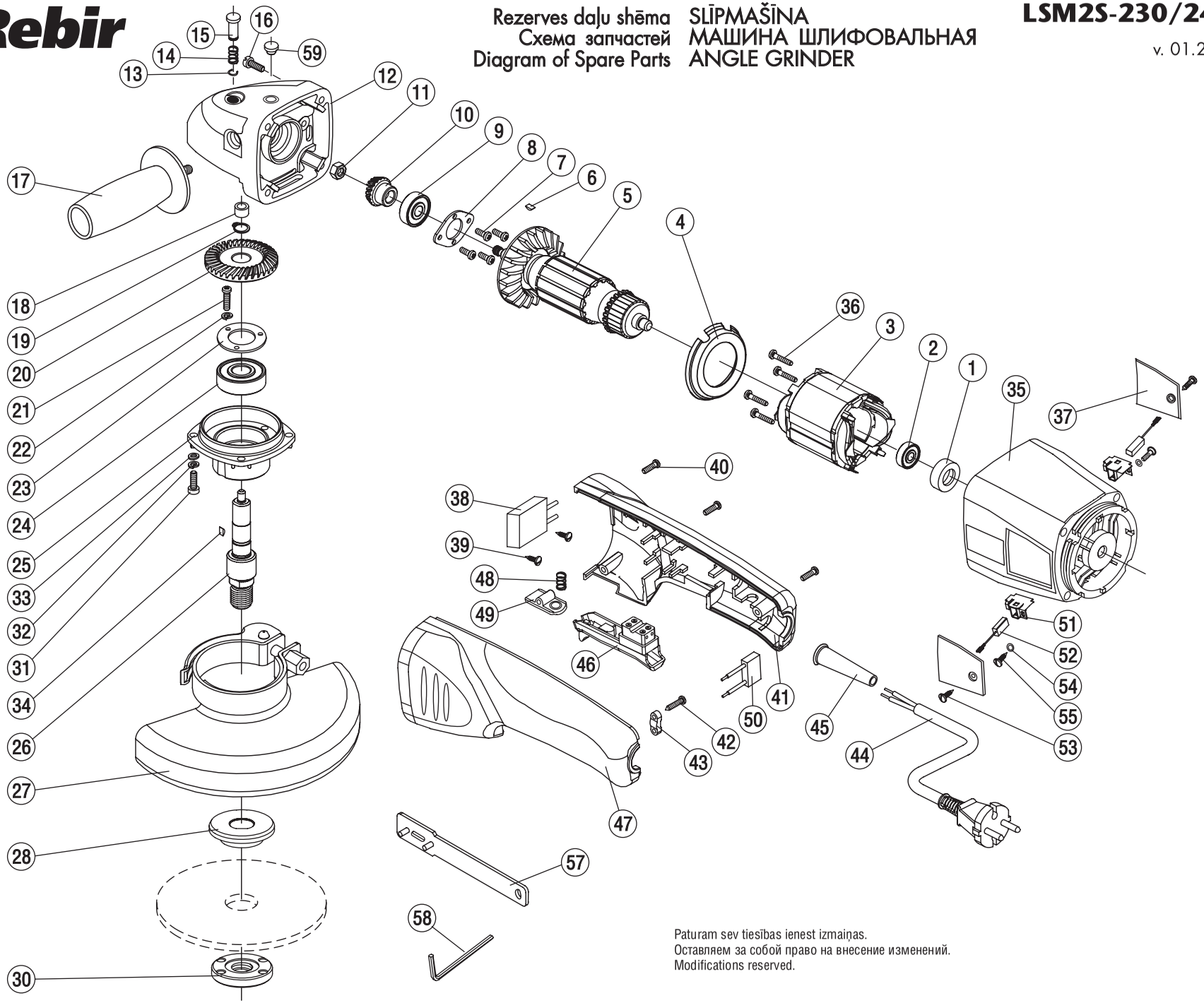

Paturam sev tiesības ienest izmaiņas.
Оставляем за собой право на внесение изменений.
Modifications reserved.