Rebir

Rezerves daļu shēma
Схема запчастей
Diagramm of Spare Parts

SLĪPMAŠĪNA
МАШИНА ШЛИФОВАЛЬНАЯ
GRINDER

LSM2-180/2150

v. 01.2013

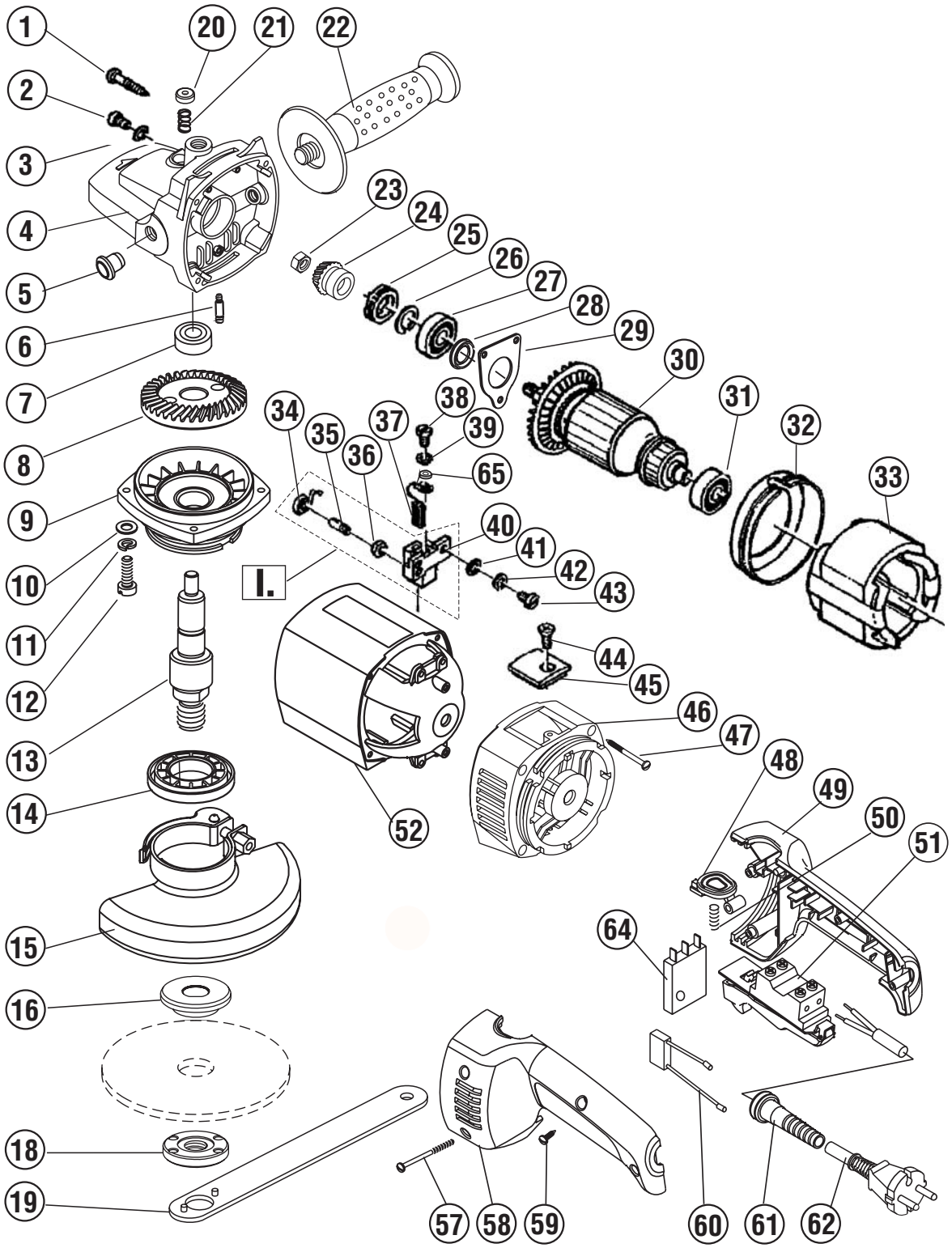

Paturam sev tiesības ienest izmaiņas.
Оставляем за собой право на внесение изменений.
Modifications reserved.