Rebir

Rezerves daļu shēma ĶĒDES ZĀĢIS
Схема запчастей ПИЛА ЦЕПНАЯ
Diagram of Spare Parts CHAIN SAW

KZ1-400

v. 01.2013

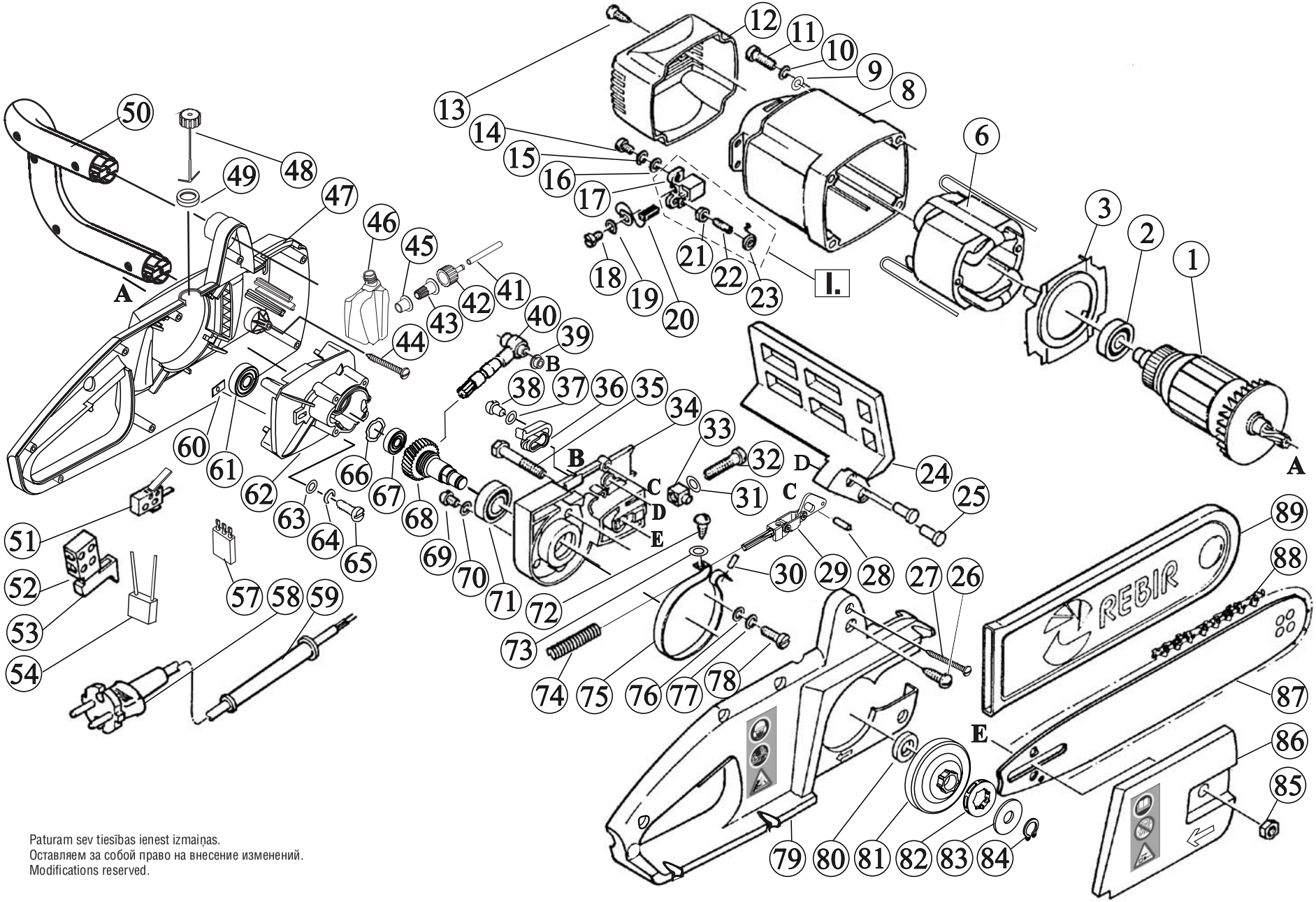

Paturam sev tiesības ienest izmaiņas.
Оставляем за собой право на внесение изменений.
Modifications reserved.