Rebir

Rezerves daļu shēma URBJMAŠĪNA
Схема запчастей МАШИНА СВЕРЛИЛЬНАЯ
Diagramm of Spare Parts DRILL

IE-1305-16/1300R
IE-1305A-16/1300ER

v. 01.2013

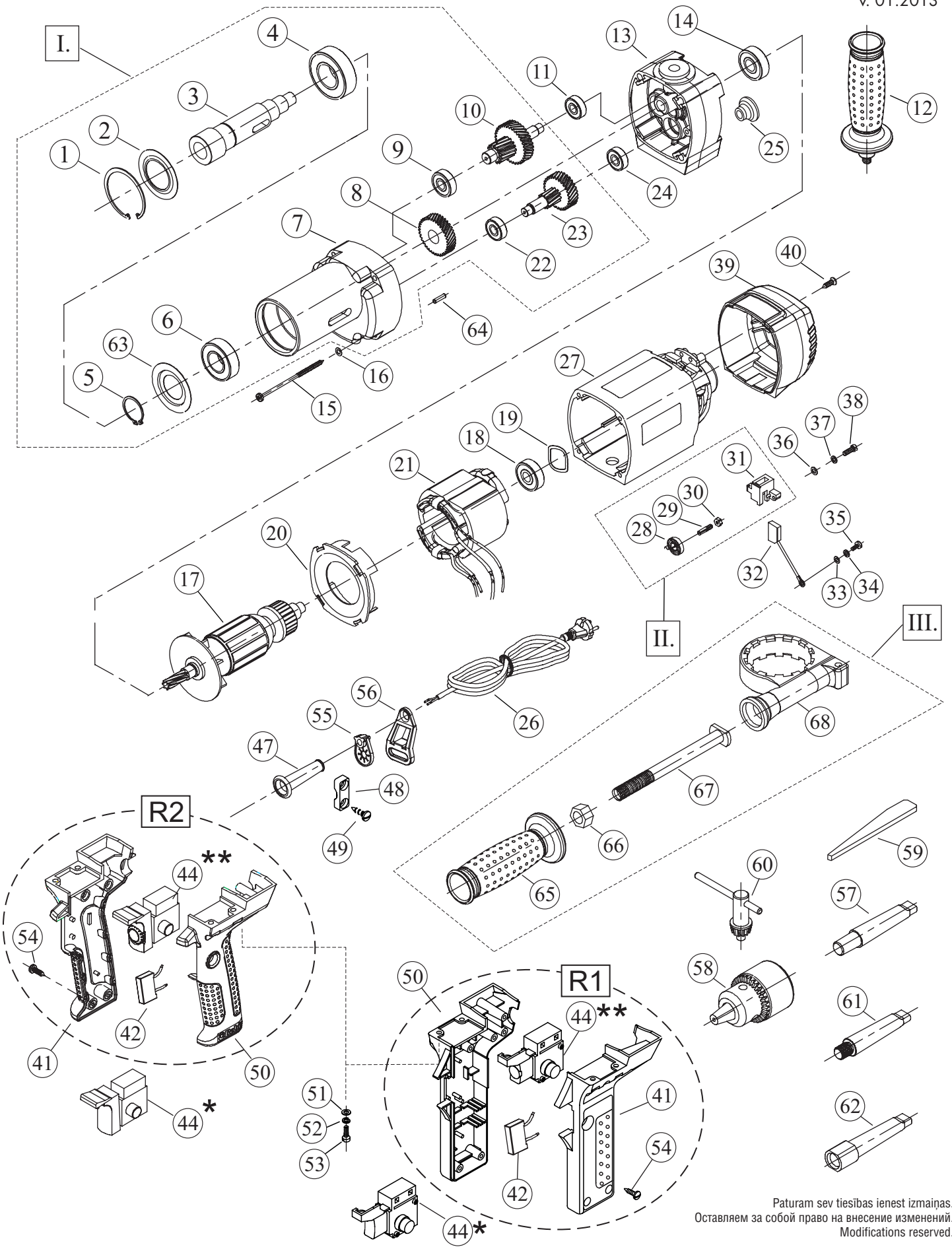

Paturam sev tiesības ienest izmaiņas.
Оставляем за собой право на внесение изменений.
Modifications reserved.