Rebir

Rezerves daļu shēma
Схема запчастей
Diagram of Spare Parts

MAISĪTĀJS
СМЕСИТЕЛЬ
MIXER

EM1-950E
EM1-950K

v. 01.2013

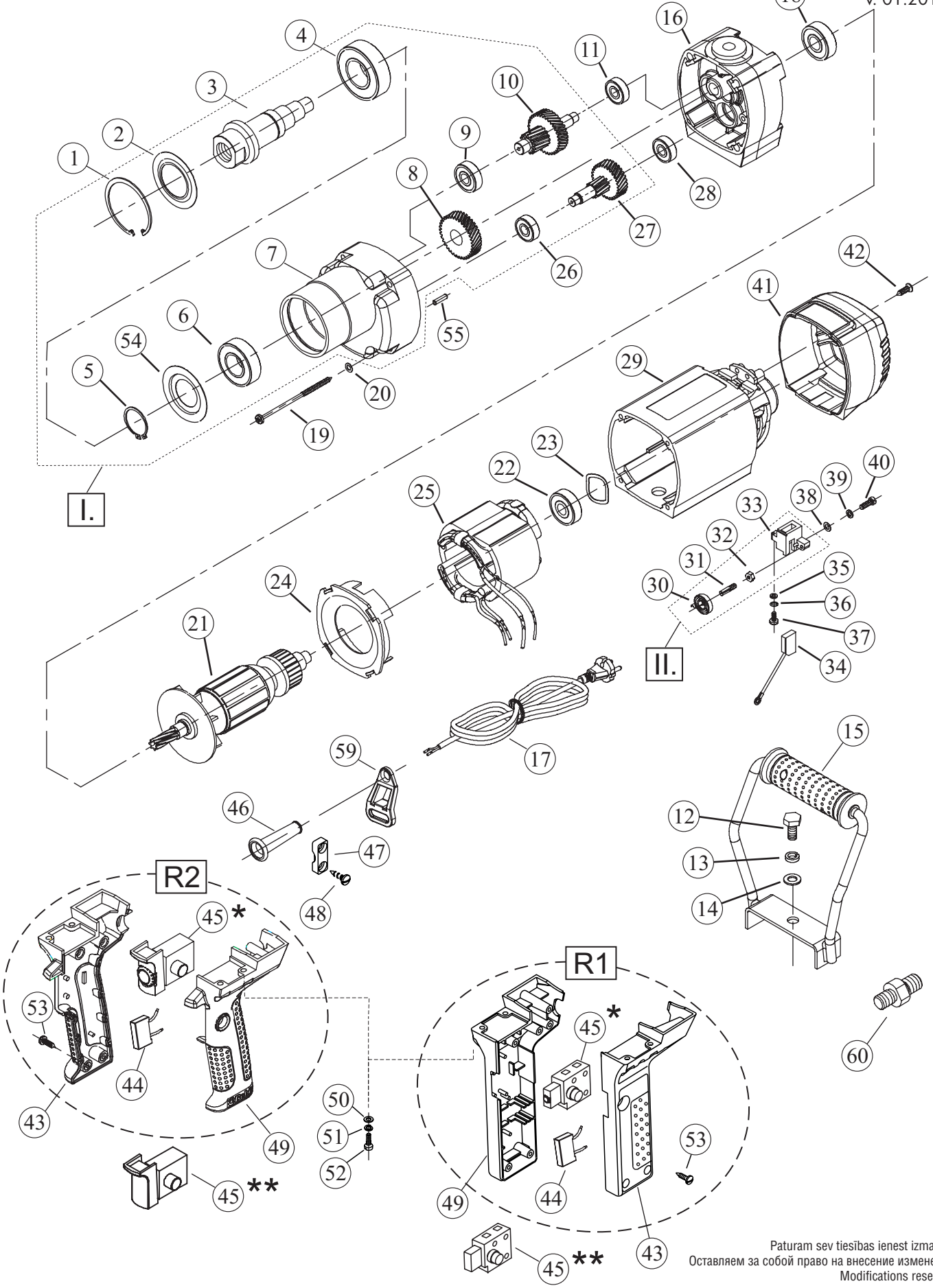

Paturam sev tiesības ienest izmaiņas.
Оставляем за собой право на внесение изменений.
Modifications reserved.