Rebir

Rezerves daļu shēma
Схема запчастей
Ersatzteile
Diagram of Spare Parts

URBJMAŠĪNA
МАШИНА СВЕРЛИЛЬНАЯ
BOHRMASCHINE
DRILL

TYP **TRU-770/13ER**

Stand issue ~~09.2012~~ 04.2013

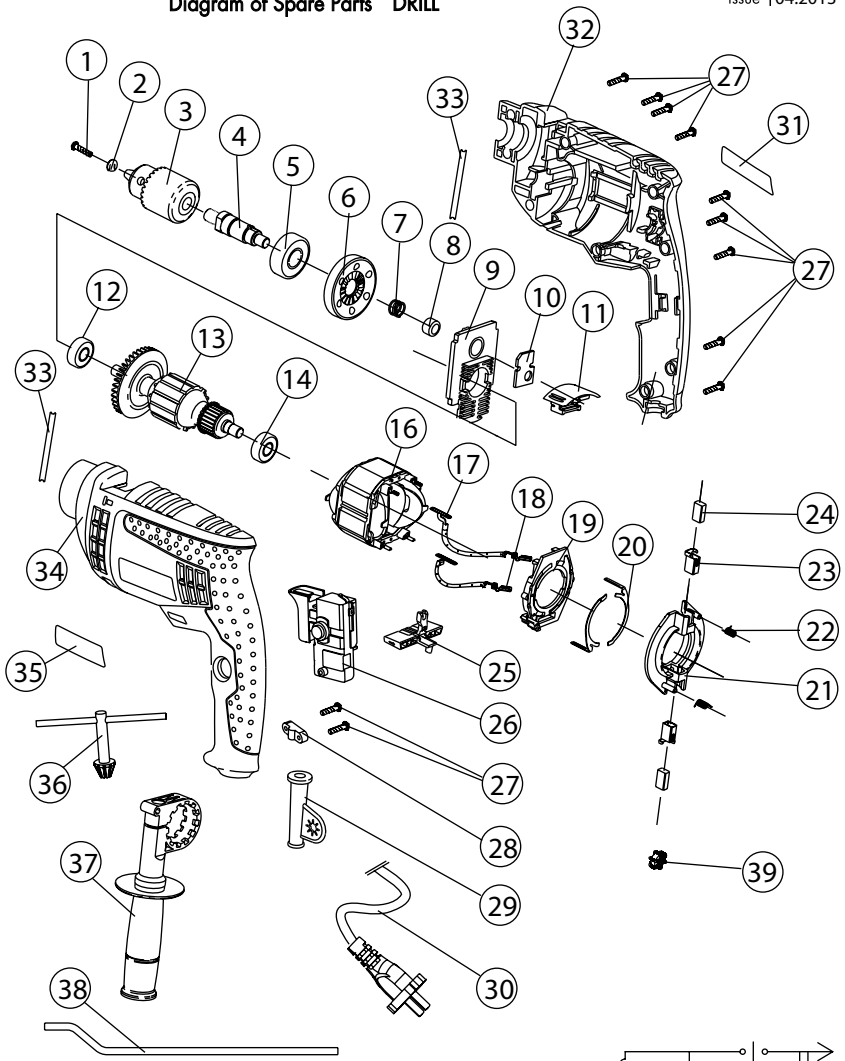

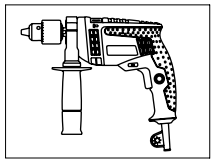

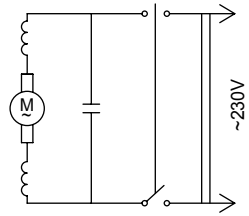

Rezerves daļu piegāde tiek veikta ar AS REBIR servisa apkalpošanas nodaļām. Pasūtot rezervē daļas, norādiet mašīnas šifru un ražojuma izlaišanas datumu, atbilstoši firmas uzlīmei, datumu uz rezervē daļu shēmas nosaukumu (atbilstoši rezervē daļu sarakstam) un vēlamās detaļas vai mezgla skaitu.

Поставка запчастей осуществляется через пункты сер-висного обслуживания АО РЭБИР. При заказе запчастей просим указать: шифр машины и дату вы-пуска согласно фирменной наклейке на изделии; дату на схеме запчастей; шифр, название (согласно перечня запчастей) и количество желаемой детали

Ersatzteil-Lieferung über REBIR-Kundendienst-stellen. Bei Ersatzteil-Bestellungen bitte Maschinen-Bezeichnung laut Typenschild-Aufkleber auf dem Gerät, Fertigungsdatum, Gerätegehäuse gekennzeichnet, Datum, auf der Ersatzteil-Explosionszeichnung angege-ben, Bestellnummer, Benennung laut Ersatzteilliste und Anzahl der gewünschten Ersatzteile angeben.

Spare parts supply via REBIR service offices. When ordering spare parts please quote power tool type as and date of manufacturing indicated per machine label, date as per Diagram of Spare Parts , desired spare part number and name as per List of Spare Parts and desired quantity.

Tel. +371 646 32913
Fax. +371 646 33405
E-mail: servis@rebir.lv
RSEZ AKCIJU SABIEDRĪBA REBIR
Viļakas iela 4, Rēzekne, LV-4604, Latvija

Paturam sev tiesības ienest izmaiņas.
Оставляем за собой право на внесение изменений.
Änderungen vorbehalten.
Modifications reserved.

Rezerves daļu shēma
Схема запчастей
Ersatzteile
Diagram of Spare Parts

URBJMAŠĪNA
МАШИНА СВЕРЛИЛЬНАЯ
BOHRMASCHINE
DRILL

TYP **TRU-770/13ER**

Stand issue 04.2013

Poz.Nr. №поз. Position Pos.	Detaļas šifrs Шифр детали Bestell- Nr. Part number	Nosaukums Наименование Benennung Name	Skaits Кол-во Stück Qty.
1	TRU-770/13ER-01	Skrūve (Винт) Ì5x25	1
2	TRU-770/13ER-02	Paplāksne (Шайба 5)	1
3	TRU-770/13ER-03	Patrona 1-13 mm (Патрон 1-13 мм)	1
4	TRU-770/13ER-04	Darbavārpsta (Шпиндель)	1
5	TRU-770/13ER-05	Gultnis (Подшипник) 6002 2RS (15x32x9)	1
6	TRU-770/13ER-06	Zobrats (Колесо зубчатое)	1
7	TRU-770/13ER-07	Atspere (Пружина)	1
8	TRU-770/13ER-08	Adatgultnis (Игольчатый подшипник) 0808	1
9	TRU-770/13ER-09	Starpvairogs (Щит промежуточный)	1
10	TRU-770/13ER-10	Atbalsts (Упор)	1
11	TRU-770/13ER-11	Pārslēgs (Переключатель)	1
12	TRU-770/13ER-12	Gredzens (Кольцо)	2
13	TRU-770/13ER-13	Enkurs (Якорь)	1
14	TRU-770/13ER-14	Gultnis (Подшипник) 698Z (8x19x6)	1
16	TRU-770/13ER-16	Stators (Статор)	1
17	TRU-770/13ER-17	Izvads (Проводник)	1
18	TRU-770/13ER-18	Izvads (Проводник)	1
19	TRU-770/13ER-19	Plate (Плата)	1
20	TRU-770/13ER-20	Kontakts (Контакт)	2
21	TRU-770/13ER-21	Kustīgais ietvars (Подвижная рамка)	1
22	TRU-770/13ER-22	Atspere (Пружина)	2
23	TRU-770/13ER-23	Sukas turētājs (Щеткодержатель)	2
24	TRU-770/13ER-24	Suka (Щетка)	2
25	TRU-770/13ER-25	Reversa pārslēgs (Переключатель реверса)	1
26	TRU-770/13ER-26	Slēdzis ar kondensatoru (Выключатель с конденсатором)	1
27	TRU-770/13ER-27	Skrūve (Винт) ST4x14	11
28	TRU-770/13ER-28	Plāksne (Пластина)	1
29	TRU-770/13ER-29	Aizsarguzmava (Трубка защитная)	1
30	TRU-770/13ER-30	Kabelis kopsalikumā (Кабель в сборе)	1
31	TRU-770/13ER-31	Uzlīme (Наклейка)	1
32	TRU-770/13ER-32	Labais puskorpuss (Правый полукорпус)	1
33	TRU-770/13ER-33	Atbalsts (Упор)	2
34	TRU-770/13ER-34	Kreisais puskorpuss (Левый полукорпус)	1
35	TRU-770/13ER-35	Uzlīme (Наклейка)	1
36	TRU-770/13ER-36	Atslēga (Ключ)	1
37	TRU-770/13ER-37	Rokturis (Рукоятка)	1
38	TRU-770/13ER-38	Atbalsts (Упор)	1
39	TRU-770/13ER-39	Drosele (Дроссель)	2

Attention! Power tools repair, modification and testing must be carried out according to the generally recognized engineering practice. Safety notes in accordance with EN and other regulations applicable in individual countries must be observed. Modifications reserved. Our products are constantly modified to meet the requirements of modern technical standards, therefore we reserve the right to alter data and specifications.

Beachten: Instandsetzung, Änderungen und Prüfung von handgeführten Elektrowerkzeugen sind fach-gerecht durchzuführen. Die Sicherheitsvorschriften nach DIN und weitere in den einzelnenLändern gültige Vorschriften sind einzuhalten. Änderungen vorbehalten. Unsere Erzeugnisse werden stets dem heutigen technischen Stand angepaßt. Deshalb behalten wir uns Änderungen vor.