Rebir

Rezerves daļu shēma URBJMAŠĪNA
Схема запчастей МАШИНА СВЕРЛИЛЬНАЯ
Ersatzteile BOHRMASCHINE
Diagram of Spare Parts DRILL

TYP **TRU-650/13ER**

Stand issue 09.2010

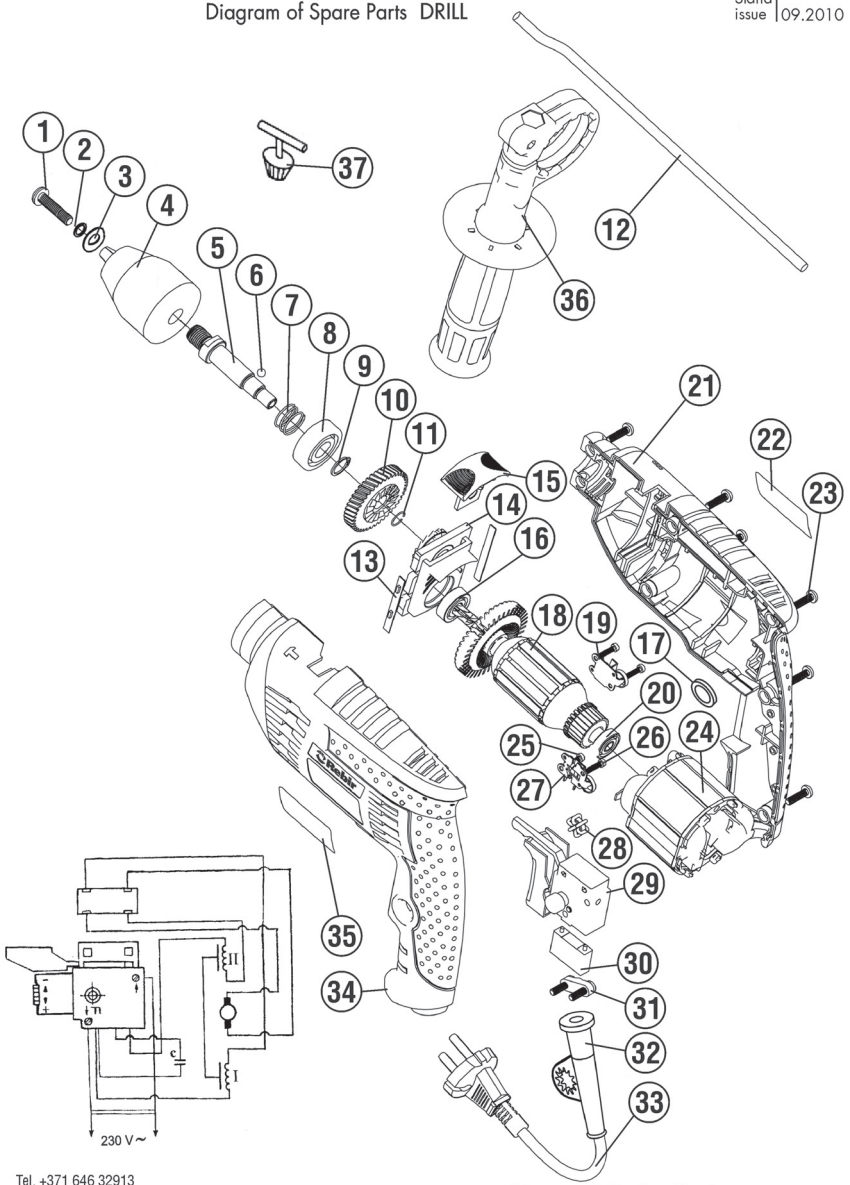

Spare parts supply via REBIR service offices. When ordering spare parts please quote power tool type as and date of manufacturing indicated per machine label, date as per Diagram of Spare Parts, desired spare part number and name as per List of Spare Parts and desired quantity.

Ersatzteil-Lieferung über REBIR-Kundendienst-stellen. Bei Ersatzteil-Bestellungen bitte Maschinen-Bezeichnung laut Typenschild-Aufkleber auf dem Gerät, Fertigungsdatum, Gerätegehäuse gekennzeichnet, Datum, auf der Ersatzteil-Explosionszeichnung angegeb-en, Bestellnummer, Benennung laut Ersatzteilliste und Anzahl der gewünschten Ersatzteile angeben.

Поставка запчастей осуществляется через пункты сер-висного обслуживания АО РЭБИР. При заказе запчастей просим указать шифр машины и дату вы-пуска согласно фирменной наклейке на изделии, дату на схеме запчастей, шифр, название (согласно перечня запчастей) и количество желаемой детали

Rezerves daļu piegāde tiek veikta ar AS REBIR servisa apkalpošanas punktu starpniecību. Pasūtot rezerves daļas lūdzam norādīt mašīnas šifru un ražojuma izlaišanas datumu, atbilstoši firmas uzlīmei, datumu uz rezerves daļu shēmas , nosaukumu (atbilstoši rezerves daļu sarakstam) un vēlamās detaļas vai mezgla skaitu.

Paturam sev tiesības ienest izmaiņas.
Оставляем за собой право на внесение изменений.
Änderungen vorbehalten.
Modifications reserved.

Tel. +371 646 32913
Fax. +371 646 33405
E-mail: servis@rebir.lv
RSEZ AKCIJU SABIEDRĪBA REBIR
Viļakas iela 4, Rēzekne, LV-4604, Latvija

Uzmanību! Remontdarbus, izmaiņu ieviešanu un rokas elektrisko instrumentu izmēģināšanu veiciet vajadzīgā tehniskā līmenī, ievērojot drošības tehnikas prasības atbilstoši DIN, EN un citiem atsevišķās valstīs spēkā esošiem normatīviem dokumentiem. Paturam sev tiesības ienest izmaiņas. Mūsu razojumi tiek pastāvīgi pilnveidoti atbilstoši mūsdienu tehnikas attīstības līmeņa prasībām. Tāpēc mēs paturam sev tiesības ienest izmaiņas.

Внимание! Ремонтные работы, внесение изменений и испытание ручных электроинструментов выполняйте на должном техническом уровне, соблюдайте требования по технике безопасности согласно ЕН, DIN и других. Ваши изделия постоянно приводятся в соответствие с требованиями современного уровня развития техники. Поэтому мы оставляем за собой право на внесение изменений.

Beachten: Instandsetzung, Änderungen und Prüfung von handgeführten Elektrowerkzeugen sind fachgerecht durchzuführen. Die Sicherheitsvorschriften nach DIN und weitere in den einzelnen Ländern gültige Vorschriften sind einzuhalten. Änderungen vorbehalten. Unsere Erzeugnisse werden stets dem heutigen technischen Stand angepaßt. Deshalb behalten wir uns Änderungen vor.

Attention! Power tools repair, modification and testing must be carried out according to the generally recog-nized engineering practice. Safety notes in accordance with EN and other regulations applicable in individual countries must be observed. Our products are constantly modified to meet the requirements of modern technical standards, therefore we reserve the right to alter data and specifications.

Rezerves daļu shēma URBJMAŠĪNA
Схема запчастей МАШИНА СВЕРЛИЛЬНАЯ
Ersatzteile BOHRMASCHINE
Diagram of Spare Parts DRILL

TYP **TRU-650/13ER**

Stand issue 09.2010

Poz.Nr. №поз. Position Pos.	Detaļas šifrs Шифр детали Bestell- Nr. Part number	Nosaukums Наименование Benennung Name	Skaits Кол-во Stück Qty.
1	TRU-650/13ER-01	Skrūve (Винт) M5x22	1
2	TRU-650/13ER-02	Paplāksne (Шайба пружинная) 5	1
3	TRU-650/13ER-03	Paplāksne (Шайба) 5	1
4	TRU-650/13ER-04	Patrona (Патрон)	1
5	TRU-650/13ER-05	Darbavārpsta (Шпиндель)	1
6	TRU-650/13ER-06	Lodīte (Шарик) ∅4	1
7	TRU-650/13ER-07	Atspere (Пружина)	1
8	TRU-650/13ER-08	Gultnis (Подшипник) 6201-2RS	1
9	TRU-650/13ER-09	Gredzens (Кольцо стопорное) 12	1
10	TRU-650/13ER-10	Zobrats (Колесо зубчатое)	1
11	TRU-650/13ER-11	Gredzens (Кольцо стопорное) 10	1
12	TRU-650/13ER-12	Atbalsts (Упор)	1
13	TRU-650/13ER-13	Plāksne (Пластина)	2
14	TRU-650/13ER-14	Starpvairogs (Щит промежуточный)	1
15	TRU-650/13ER-15	Pārslēgs (Переключатель)	1
16	TRU-650/13ER-16	Gultnis (Подшипник) 608-2RZ	1
17	TRU-650/13ER-17	Gredzens (Кольцо) 4x1,8	4
18	TRU-650/13ER-18	Enkurs (Якорь)	1
19	TRU-650/13ER-19	Augš. sukas turētājs (Верх. щеткодержатель)	1
20	TRU-650/13ER-20	Gultnis (Подшипник) 607-2RZ	1
21	TRU-650/13ER-21	Labais puskorpuss (Полукорпус правый)	1
22	TRU-650/13ER-22	Uzlīme (Наклейка)	1
23	TRU-650/13ER-23	Skrūve (Винт) ST4.2x16F	10
24	TRU-650/13ER-24	Stators (Статор)	1
25	TRU-650/13ER-25	Suka (Щетка)	2
26	TRU-650/13ER-26	Skrūve (Винт) ST2.9x10F	4
27	TRU-650/13ER-27	Apakš. sukas turētājs (Ниж. щеткодержатель)	1
28	TRU-650/13ER-28	Drosele (Дроссель)	2
29	TRU-650/13ER-29	Slēdzis (Выключатель)	1
30	TRU-650/13ER-30	Kondensators (Конденсатор)	1
31	TRU-650/13ER-31	Plāksne (Пластина)	1
32	TRU-650/13ER-32	Aizsarguzmava (Трубка защитная)	1
33	TRU-650/13ER-33	Kabelis kopsalīkumā (Кабель в сборе)	1
34	TRU-650/13ER-34	Kreisais puskorpuss (Полукорпус левый)	1
35	TRU-650/13ER-35	Uzlīme (Наклейка)	1
36	TRU-650/13ER-36	Rokturis (Рукоятка)	1