Rebir

Rezerves daïu shçma
Ñõåì à çàï÷àñòåé
Ersatzteile
Diagram of Spare Parts

RIPZÂ Ì IS
Ï ÈËÀ ÄÈÑÊ Î ÂÀß
HANDKREISSÄGE
CIRCULAR SAW

TYP **RZ2A-72/1800**

Stand 01.2012
issue

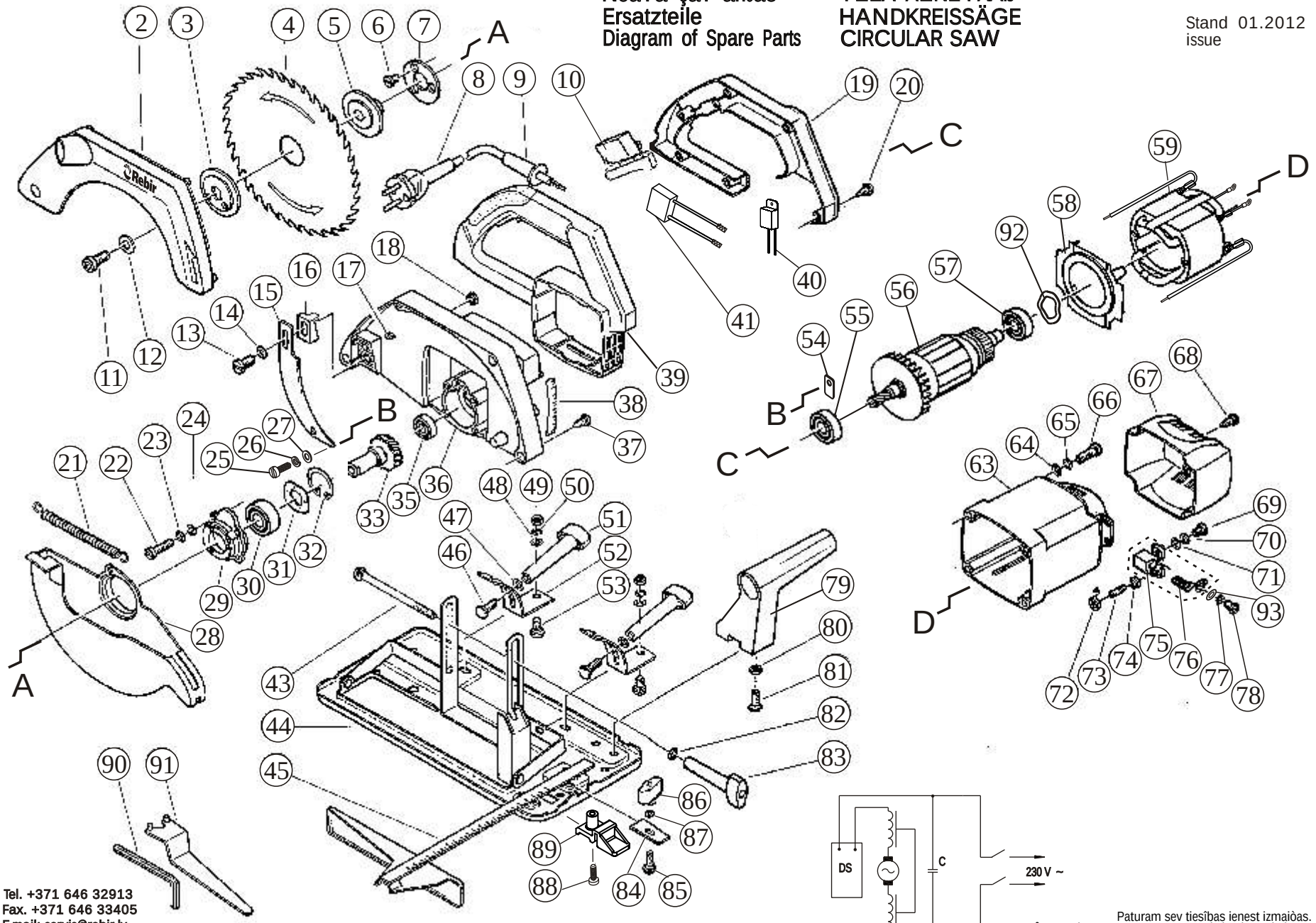

Spare parts supply via REBIR service offices. When ordering spare parts please quote power tool type as and date of manufacturing indicated per machine label, date as per Diagram of Spare Parts, desired spare part number and name as per List of Spare Parts and desired quantity.

Ersatzteil-Lieferung über REBIR-Kundendienst-stellen. Bei Ersatzteil-Bestellungen bitte Maschinen-Bezeichnung laut Typenschild-Aufkleber auf dem Gerät, Ferfigungsdatum, Gerätegehäuse gekennzeichnet, Datum, auf der Ersatzteil-Explosionszeichnung angege-ben, Bestellnummer, Benennung laut Ersatzteilliste und Anzahl der gewünschten Ersatzteile angeben.

Ï î ñòàâêà çàï÷àñòåé ïñóùåñòâëÿåòñÿ ÷åðåç ïóíêòû ñåðâèñíîãî ïåñëóæèâàíèÿ ÂÌ ÐÝÁÈÐ. Ïðè çàêàçå çàï÷àñòåé ïðîñèì óêàçàòü: øèôð ìàøèíûè äàòó âûïóñêà ñîãëàñíî ôèðìåííîé íàêëåéêå íà èçäåëèè; äàòó íà ñõåìå çàï÷àñòåé; øèôð, íàçâàíèå (ñîãëàñíî ïåðå÷íÿ çàï÷àñòåé) è êîëè÷åñòâî æåëàåìîé äåòàëè êëè óçëà.

Rezerves daïu piegâde tiek veikta ar AS REBIR servisa apkalpoðanas punktu starpniecîbu. Pasûtot rezerves daïas lûdzam norâdît: maðînas ðifru un rabojuma izlaiðanas datumu, atbilstoði firmas uzlîmei, datumu uz rezerves daïu shçmas, nosaukumu (atbilstoði rezerves daïu sarakstam) un vçlamâs detaïas vai mezgla skaitu.

Paturam sev tiesîbas ienest izmaiòas.
Î ñòàâëÿåì çà ñîáîé ïðàâî íà âíåñåíèå èçìåíåíèé.
Änderungen vorbehalten.
Modifications reserved

Tel. +371 646 32913
Fax. +371 646 33405
E-mail: servis@rebir.lv
RSEZ AKCIJU SABIEDRÎBA REBIR
Vîïakas iela 4, Rçzekne, LV-4604, Latvija