Rebir

Rezerves daļu shēma SLĪPMAŠĪNA
Схема запчастей МАШИНА ШЛИФОВАЛЬНАЯ
Ersatzteile WINKELSCHLEIFER
Diagram of Spare Parts ANGLE GRINDER

TYP **LSM-125/1050**

Stand issue 11.2011

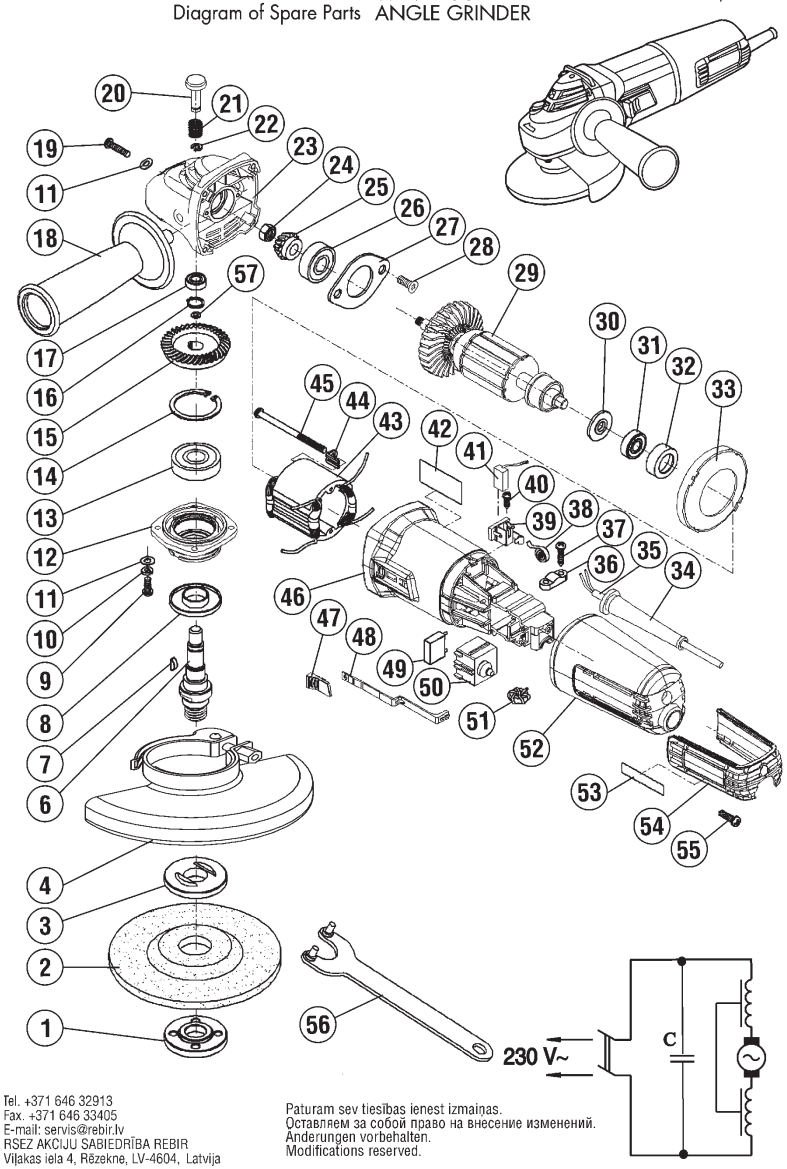

Rezerves daļu piegāde tiek veikta ar AS REBIR starpniecību. Pasūtot servisa apkalpošanas punktu starpniecību, lūdzam norādīt rezervē daļas, izstrādājuma modeli, sērijas numuru, ražošanas datumu, mašīnas uzlīmei, datumu uz rezervē daļu shēmas nosaukumu (atbilstoši rezervē daļu sarakstam) un vēlamās detaļas vai mezgla skaitu.

Поставка запчастей осуществляется через пункты сервисного обслуживания РЕБИР. При заказе запчастей просим указать шифр машины и дату выпуска согласно фирменной наклейке на изделии, дату на схеме запчастей, шифр, название (согласно перечня запчастей) и количество желаемой детали

Ersatzteil-Lieferung über REBIR-Kundendienst-stellen. Bei Ersatzteil-Bestellung bitte Maschinen-Typ, Herstellungsdatum laut Typenschild-Aufkleber auf dem Gerät, Fertigungsdatum auf Gerätegehäuse gekennzeichnet, Datum, auf der Ersatzteil-Explosionszeichnung angegebenen, Bestellnummer, Benennung laut Ersatzteilliste und Anzahl der gewünschten Ersatzteile angeben.

Spare parts supply via REBIR service offices. When ordering spare parts please quote power tool type as and date of manufacturing indicated per machine label, date as per Diagram of Spare Parts, desired spare part number and name as per List of Spare Parts and desired quantity.

Tel. +371 646 32913
Fax. +371 646 33405
E-mail: servis@rebir.lv
RSEZ AKCIJU SABIEDRĪBA REBIR
Viļakas iela 4, Rēzekne, LV-4604, Latvija

Paturam sev tiesības ienest izmaiņas.
Оставляем за собой право на внесение изменений.
Änderungen vorbehalten.
Modifications reserved.

Rezerves daļu shēma SLĪPMAŠĪNA
Схема запчастей МАШИНА ШЛИФОВАЛЬНАЯ
Ersatzteile WINKELSCHLEIFER
Diagram of Spare Parts ANGLE GRINDER

TYP **LSM-125/1050**

Stand issue 11.2011

Poz.Nr. / №поз. / Position / Pos.	Detaļas šifrs / Шифр детали / Bestell- Nr. / Part number	Nosaukums / Наименование / Benennung / Name	Skaits / Кол-во / Stück / Qty.
1	LSM-125/1050-01	Uzgrieznis (Гайка)	1
2	LSM-125/1050-02	Круг абразивный	1
3	LSM-125/1050-03	Atloks (Фланец)	1
4	LSM-125/1050-04	Aizsargapvalks (Кожух защитный)	1
6	LSM-125/1050-06	Darbavārpsta (Шпиндель)	1
7	LSM-125/1050-07	Ierievis (Шпонка)	1
8	LSM-125/1050-08	Gredzens (Кольцо)	1
9	LSM-125/1050-09	Skrūve (Винт) M4x14	4
10	LSM-125/1050-10	Paplāksne (Шайба пружинная) 4	4
11	LSM-125/1050-11	Paplāksne (Шайба) 4	4
12	LSM-125/1050-12	Čaula (Стакан)	1
13	LSM-125/1050-13	Gultnis (Подшипник) 6201-2RS	1
14	LSM-125/1050-14	Sprostgredzens (Кольцо стопорное) 32	1
15	LSM-125/1050-15	Zobrats (Колесо зубчатое)	1
16	LSM-125/1050-16	Sprostgredzens (Кольцо стопорное) 10	1
17	LSM-125/1050-17	Подшипник игольчатый HK0808	1
18	LSM-125/1050-18	Rokturis (Рукоятка)	1
19	LSM-125/1050-19	Skrūve (Винт) ST4.2x18	4
20	LSM-125/1050-20	Fiksātors (Фиксатор)	1
21	LSM-125/1050-21	Atspere (Пружина)	1
22	LSM-125/1050-22	Sprostgredzens (Кольцо стопорное)	1
23	LSM-125/1050-23	Корпус редуктора	1
24	LSM-125/1050-24	Uzgrieznis (Гайка) M6	1
25	LSM-125/1050-25	Zobrats (Колесо зубчатое)	1
26	LSM-125/1050-26	Gultnis (Подшипник) 6000-2Z	1
27	LSM-125/1050-27	Piespiedplāksne (Пластина прижимная)	1
28	LSM-125/1050-28	Skrūve (Винт) M4x10	2
29	LSM-125/1050-29	Enkurs (Якорь)	1
30	LSM-125/1050-30	Izolacijas bukse (Втулка изоляционная)	1
31	LSM-125/1050-31	Gultnis (Подшипник) 607-2Z	1
32	LSM-125/1050-32	Gultņa apvalks (Обойма подшипника)	
33	LSM-125/1050-33	Diafragma (Диафрагма)	1
34	LSM-125/1050-34	Aizarguzmava (Трубка защитная)	1
35	LSM-125/1050-35	Aukla stiegrota ar kontaktdakšu (Кабель в сборе)	1
36	LSM-125/1050-36	Plāksne (Пластина)	1
37	LSM-125/1050-37	Skrūve (Винт) ST4.2x14F	2
38	LSM-125/1050-38	Atspere (Пружина)	2
39	LSM-125/1050-39	Sukuturētais (Щеткодержатель)	2
40	LSM-125/1050-40	Skrūve (Винт) ST2.9x8	2
41	LSM-125/1050-41	Suka (Щетка)	2
42	LSM-125/1050-42	Uzlīme (Наклейка)	1
43	LSM-125/1050-43	Stators (Статор)	1
44	LSM-125/1050-44	Piespiedplāksne (Пластина прижимная)	2
45	LSM-125/1050-45	Skrūve (Винт) ST4.2x55	2
46	LSM-125/1050-46	Dzinēja korpuss (Корпус двигателя)	1
47	LSM-125/1050-47	Slēdža poga (Кнопка выключателя)	1
48	LSM-125/1050-48	Stiepnis (Тяга)	1
49	LSM-125/1050-49	Kondensators (Конденсатор)	1
50	LSM-125/1050-50	Slēdzis (Выключатель)	1
51	LSM-125/1050-51	Drosele (Дроссель)	2
52	LSM-125/1050-52	Vāks (Крышка)	1
53	LSM-125/1050-53	Uzlīme (Наклейка)	1
54	LSM-125/1050-54	Aizbidnis (Решётка)	1
55	LSM-125/1050-55	Skrūve (Винт) ST4.2x16	1
56	LSM-125/1050-56	Atslēga (Ключ)	1
57	LSM-125/1050-57	Kompensators (Компенсатор)	1

Attention! Power tools repair, modification and testing must be carried out according to the generally recognized engineering practice. Safety notes in accordance with EN and other regulations applicable in individual countries must be observed. Our products are constantly modified to meet the requirements of modern technical standards, therefore we reserve the right to alter data and specifications.

Beachten: Instandsetzung, Änderungen und Prüfung von handgeführten Elektrowerkzeugen sind fachgerecht durchzuführen. Die Sicherheitsvorschriften nach DIN und weitere in den einzelnen Ländern gültige Vorschriften sind einzuhalten. Änderungen vorbehalten. Unsere Erzeugnisse werden stets dem heutigen technischen Stand angepaßt. Deshalb behalten wir uns Änderungen vor.