Rebir

Rezerves daïu shçma
Ñõåìà çàï÷àñòåé
Ersatzteile
Diagram of Spare Parts

ÍÇDES ZÂÌIS
ÏÈËÀ ÖÅÏÍÀß
KETTENSSÄGE
CHAIN SAW

TYP KZ1-400

Stand issue ~~07.2011~~ 11.2011

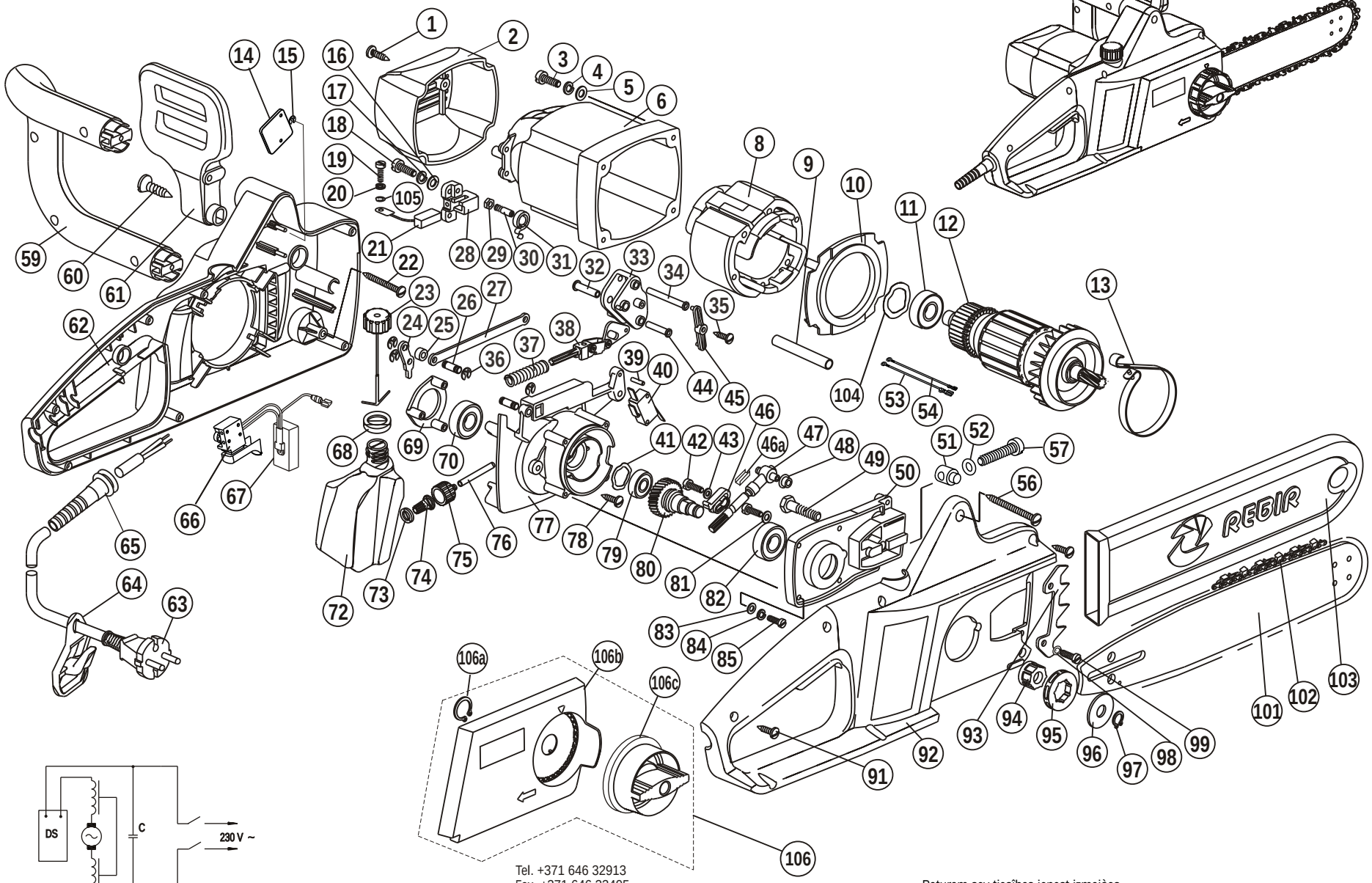

Spare parts supply via REBIR service offices. When ordering spare parts please quote power tool type as and date of manufacturing indicated per machine label, date as per Diagram of Spare Parts, desired spare part number and name as per List of Spare Parts and desired quantity.

Ersatzteil-Lieferung über REBIR-Kundendienst-stellen. Bei Ersatzteil-Bestellungen bitte Maschinen-Bezeichnung laut Typenschild-Aufkleber auf dem Gerät, Ferfigungsdatum, Geräategehäuse gekennzeichnet, Datum auf der Ersatzteil-Explosionszeichnung angege-ben, Bestellnummer, Benennung laut Ersatzteilliste und Anzahl der gewünschten Ersatzteile angeben.

Ïîñòàâêà çàï÷àñòåé ïîòðåáèòåëÿì ÷åðåç ñåðâèñíûå öåíòðû ñàìîõîäíîé òåõíèêè ïî ïîçèöèîííîìó ðèñóíêó, øåðñòêîìó íîìåðó è äàòåïîçäåëèÿ, íîìåíêëàòóðíîìó íîìåðó è äàòåïîçäåëèÿ, øåðñòêîìó íîìåðó è íàèìåíîâàíèþ çàï÷àñòåé è êîëè÷åñòâó çàï÷àñòåé.

Rezerves daïu piegâde tiek veikta ar AS REBIR servisa apkalpoâanas punktu starpniecîbu. Pasûtot rezerves daïas lûdzam norâdît: maâinas ðifru un raþoþuma izlaiâanas datumu, atbilstoði firmas uzlîmei, datumu uz rezerves daïu shçmas, nosaukumu (atbilstoði rezerves daïu sarakstam) un vçlamâs detaïas vai mezgla skaitu.

Tel. +371 646 32913
Fax. +371 646 33405
E-mail: servis@rebir.lv
RSEZ AKCIJU SABIEDRÎBA REBIR
Viïakas iela 4, LV-4604, Rçzekne, Latvija

Paturam sev tiesîbas ienest izmaiòas.
Îñòàâëÿåì çà ñîáîé ïðàâî íà âíåñåíèå èçìåíåíèé.
Änderungen vorbehalten.
Modifications reserved.