Rebir

Rezerves daïu shçma MAISÎTÂJS
Ñõåì à çàï÷àñòåé Ñ Ì ÅÑÈÒÅËÜ
Ersatzteile RÜHRWERK
Diagramm of Spare Parts MIXER

TYP EM-1450E-2

Stand issue 07.2011

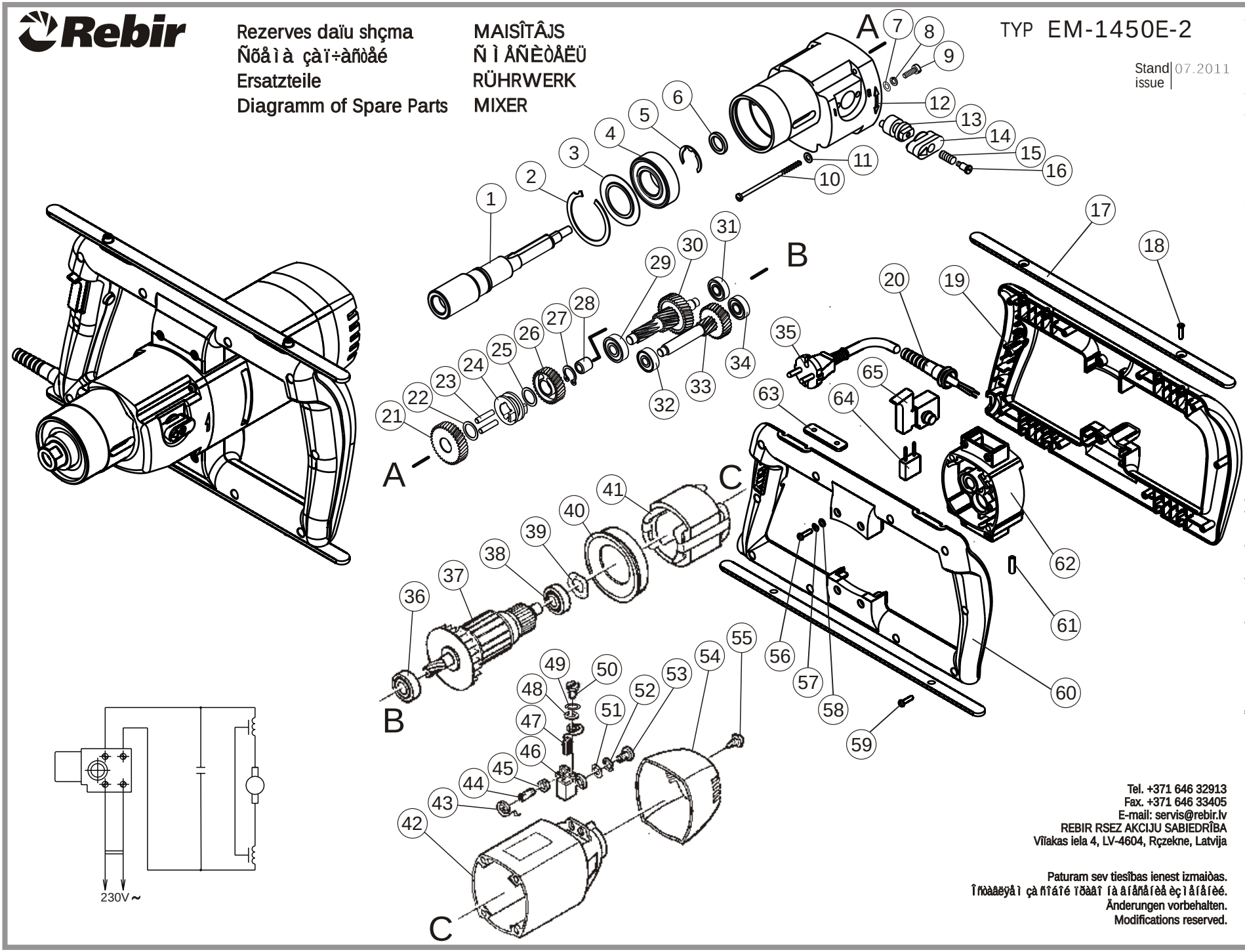

Spare parts supply via REBIR service offices. When ordering spare parts please quote power tool type as and date of manufacturing indicated per machine label, date as per Diagram of Spare Parts, desired spare part number and name as per List of Spare Parts and desired quantity.

Ersatzteil-Lieferung über REBIR-Kundendienst-stellen. Bei Ersatzteil-Bestellungen bitte Maschinen-Bezeichnung laut Typenschild-Aufkleber auf dem Gerät, Ferfigungsdatum. Gerätegehäuse gekennzeichnet, Datum, auf der Ersatzteil-Explosionszeichnung angege-ben, Bestellnummer, Benennung laut Ersatzteilliste und Anzahl der gewünschten Ersatzteile angeben.

Ï î ñòàâêà çàï÷àñòåé îñóùåñòâëÿåòñÿ ÷åðåç ï ó í êòû ñåðâèñíîãî îáñëóæèâàíèÿ ÀÎ ÐÝÁÈÐ. Ï ðè çàêàçå çàï÷àñòåé ïðîñèì óêàçàòü: øèôð ìàøèíû ê äàòóâûïóñêà ñîãëàñíî ðèñ ìàííîé ïàëèâêèâ ïà èçäåëèè: äàòó ïà ñõåìà çàï÷àñòåé: øèôð, ïàçâàíèå (ñîãëàñíî ïåðå÷íÿ çàï÷àñòåé) è êîëè÷åñòâî æåëàåìîé äåòàëè ëèë óçëà.

Rezerves daïu piegâde tiek veikta ar AS REBIR servisa apkalpoðanas punktu starpniecîbu. Pasûtot rezerves daïas lûdzam norâdît: maðînas ðifru un rabojuma izlaiðanas datumu, atbilstoði firmas uzlîmei, datumu uz rezerves daïu shçmas, nosaukumu (atbilstoði rezerves daïu sarakstam) un vçlamâs detaïas vai mezgla skaitu.

Tel. +371 646 32913
Fax. +371 646 33405
E-mail: servis@rebir.lv
REBIR RSEZ AKCIJU SABIEDRÎBA
Vîïakas iela 4, LV-4604, Rçzekne, Latvija

Paturam sev tiesîbas ienest izmaiòas.
Î ñòàâëÿåì çà ñîáîé ïðàâî íà âíåñåíèå èçìåíåíèé.
Änderungen vorbehalten.
Modifications reserved.