Rebir

Rezerves daļu shēma
Схема запчастей

ASINĀŠANAS MAŠĪNA
МАШИНА ЗАТОЧНАЯ

TYP **IKA1-85**

Stand ~~08.2007~~
issue 09.2007

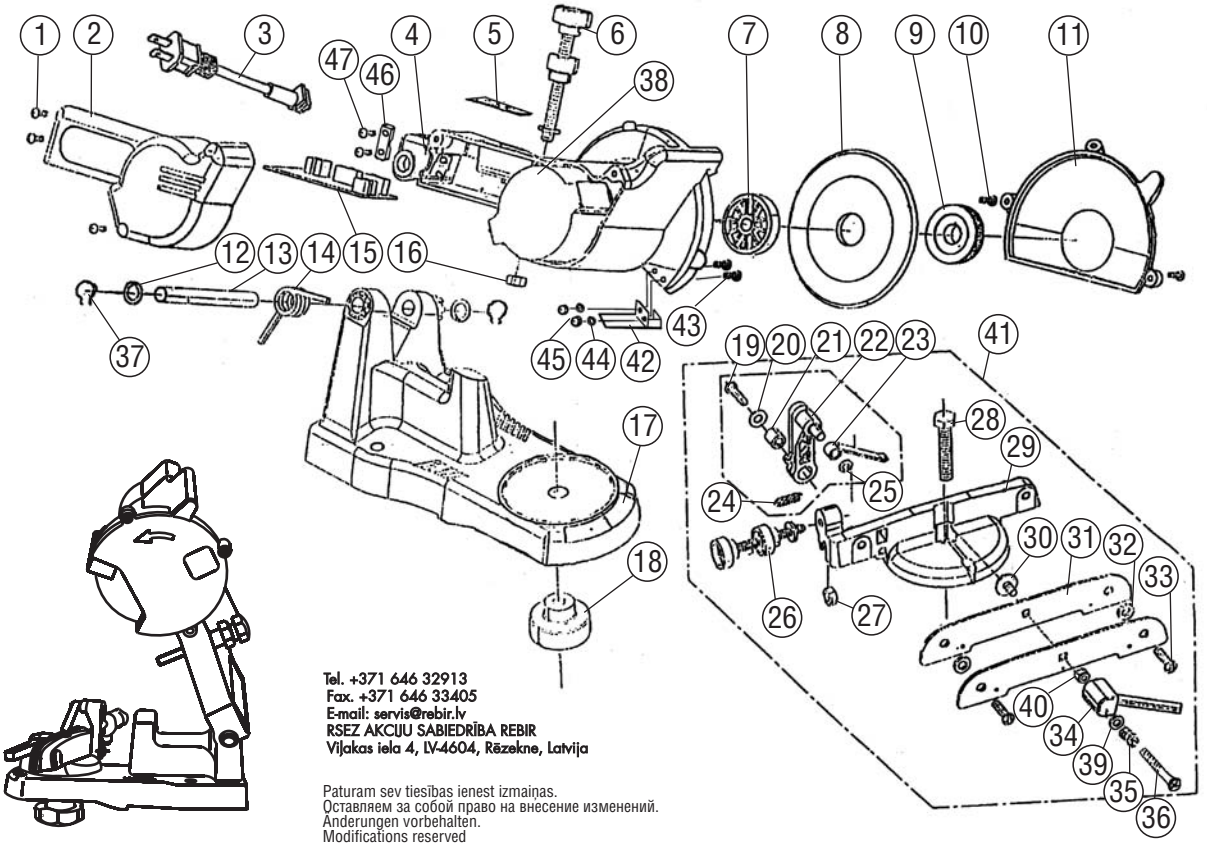

Tel. +371 646 32913
Fax. +371 646 33405
E-mail: servis@rebir.lv
RSEZ AKCIJU SABIEDRĪBA REBIR
Vijakas iela 4, LV-4604, Rēzekne, Latvija

Paturam sev tiesības ienest izmaiņas.
Оставляем за собой право на внесение изменений.
Änderungen vorbehalten.
Modifications reserved

Rezerves daļu piegāde tiek veikta ar AS REBIR servisa apkalpošanas punktu starpniecību. Pasūtot rezervē daļas, lūdzam norādīt mašīnas šifru un ražošanas datumu, atbilstoši firmas uzlīmei, datumu uz rezerves daļu shēmas nosaukumu (atbilstoši rezerves daļu sarakstam) un vēlamās detaļas vai mezgla skaitu.

Поставка запчастей осуществляется через сервисные пункты АО "РЕБИР". При заказе запчастей просим указать шифр машины и дату вы-пуска согласно фирменной наклейке на изделии; дату на схеме запчастей; шифр, название (согласно перечня запчастей) и количество желаемой детали или узла.

Ersatzteil-Lieferung über REBIR-Kundendienst-stellen. Bei Ersatzteil-Bestellungen bitte Maschinen-Bezeichnung laut Typenschild-Aufkleber auf dem Gerät Fertigungsdatum. Gerätegehäuse gekennzeichnet Datum, auf der Ersatzteil-Explosionszeichnung angege-ben. Bestellnummer Benennung laut Ersatzteilliste und Anzahl der gewünschten Ersatzteile

Spare parts supply via REBIR service offices. When ordering spare parts please quote power tool type as and date of manufacturing indicated per machine label, date as per Diagram of Spare Parts, desired spare part number and name as per List of Spare Parts and desired quantity.